Walk-in 8
Walk-in Nr. 3
2 Trennwände
TR(1)+TR(1) Schwarz mit Glasdekor Rahmen

1.

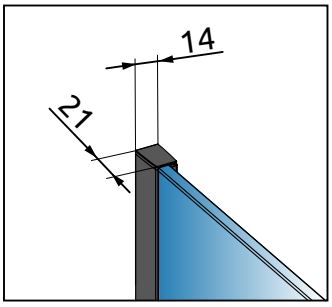

2.

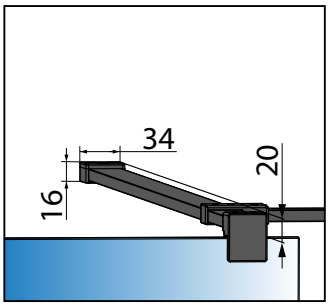

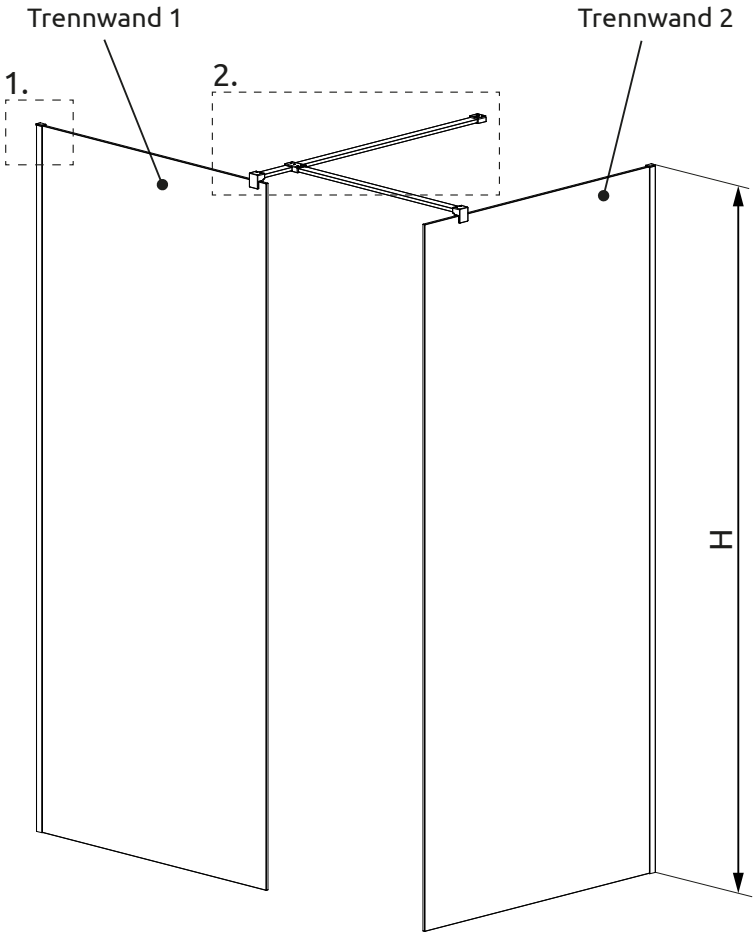

A1/A2 = Außenkante Profil (AKP)
A3 = Produktbreite Trennwand 2
E = Produktbreite Trennwand 1
D = Einstiegsbreite

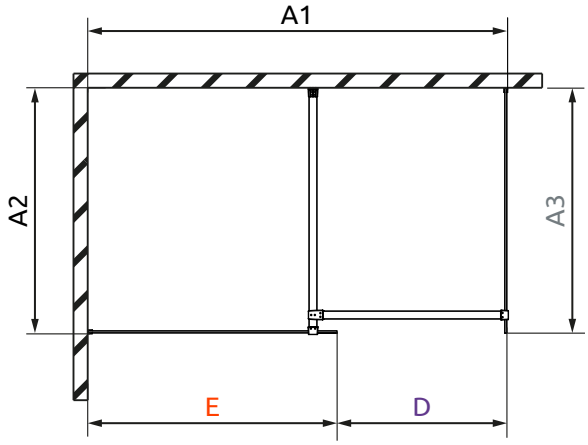

Trennwand 1

Typ	A1	D	E	H
TR(1) 90	bis 2100	bis 1200	885-895	2000
TR(1) 100	bis 2200	bis 1200	985-995	2000
TR(1) 120	bis 2400	bis 1200	1185-1195	2000
TR(1) SOM1	bis 2700	bis 1500	bis 1200	bis 2300
TR(1) SOM2	2701-3100	bis 1500	1201-1600	bis 2300

Trennwand 2

Typ	A3	A2
TR(1) 90	885-895	bis 1200
TR(1) 100	985-995	bis 1200
TR(1) 120	1185-1195	bis 1200
TR(1) SOM1	bis 1200	bis 1500
TR(1) SOM2	1201-1600	bis 1500

PUK Duschkabinen GmbH, Justus-von-Liebig-Str. 7, 12489 Berlin
Tel: 030 63927171, Fax: 030 63927173, email: info@puk-duschkabinen.de, www.puk-duschkabinen.de