ISEN
Walk-in
1 Gleittür mit Festteil
1GTW+1F

1.

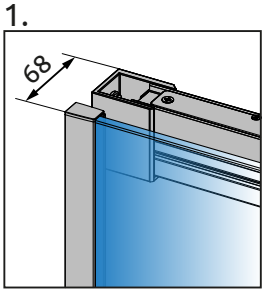

2.

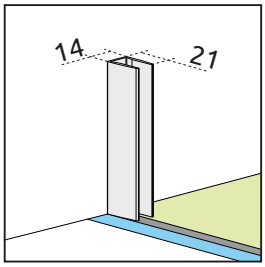

3.

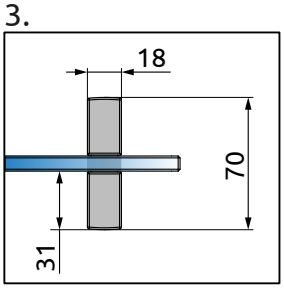

4.

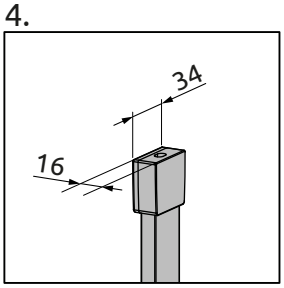

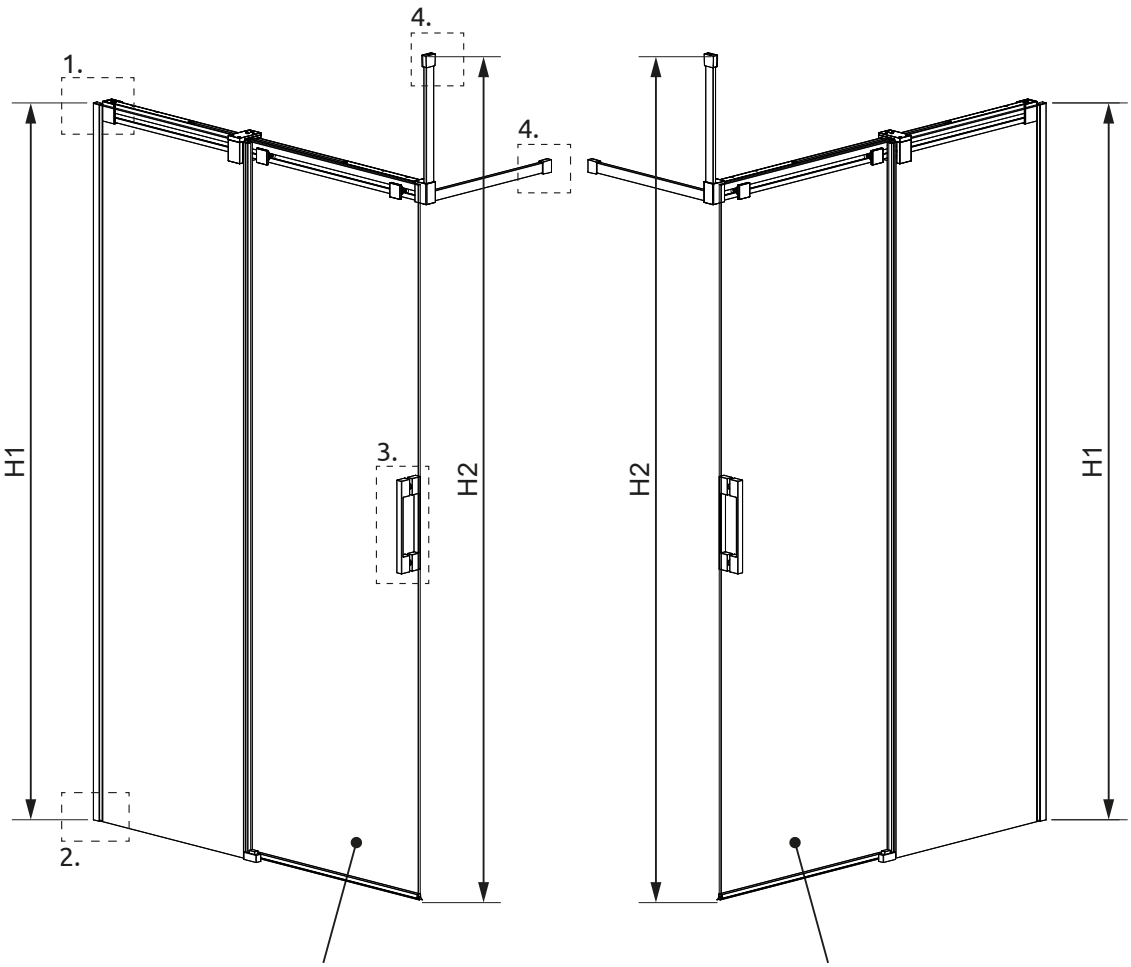

Gleittür Anschlag links

Gleittür Anschlag rechts

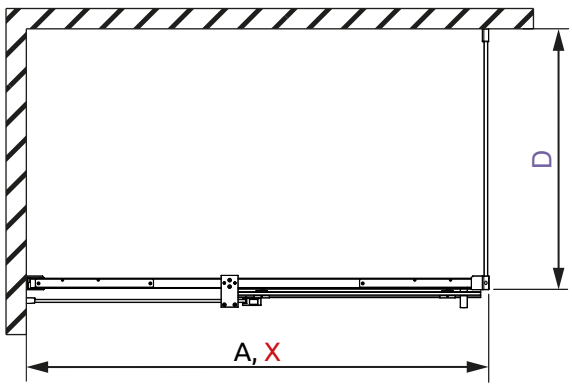

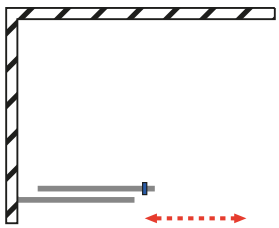

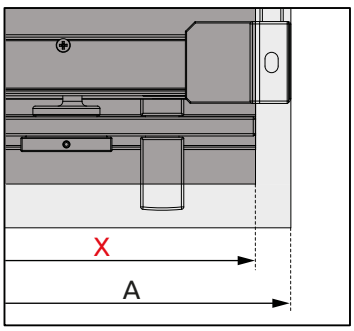

A = Wanneneinbaumaß (WEM)
X = Produktbreite
D = Einstiegsbreite

Typ	A	X	D	H1	H2
1GTW+1F 100	990-1000	977-987	bis 1200	2000	bis 3200
1GTW+1F 120	1190-1200	1177-1187	bis 1200	2000	bis 3200
1GTW+1F 140	1390-1400	1377-1387	bis 1200	2000	bis 3200
1GTW+1F SOM	-	bis 1600	bis 1500	bis 2000	bis 3200

PUK Duschkabinen GmbH, Justus-von-Liebig-Str. 7, 12489 Berlin
Tel: 030 63927171, Fax: 030 63927173, email: info@puk-duschkabinen.de, www.puk-duschkabinen.de