ISEN
Walk-in
1 Gleittür mit Festteil
1GTW+1F

1.

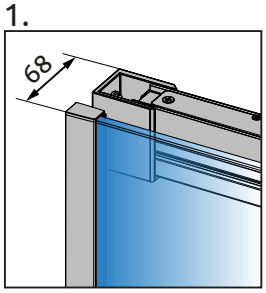

2.

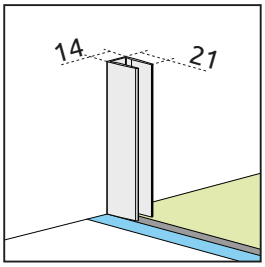

3.

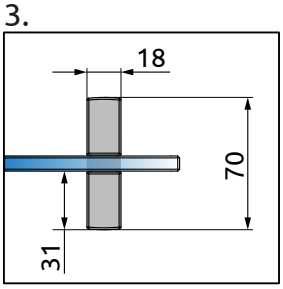

4.

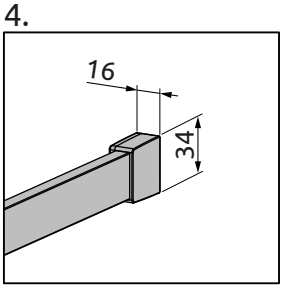

5.

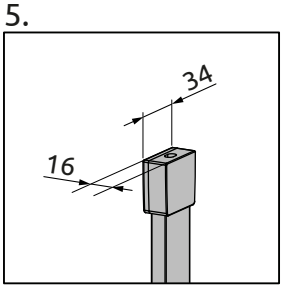

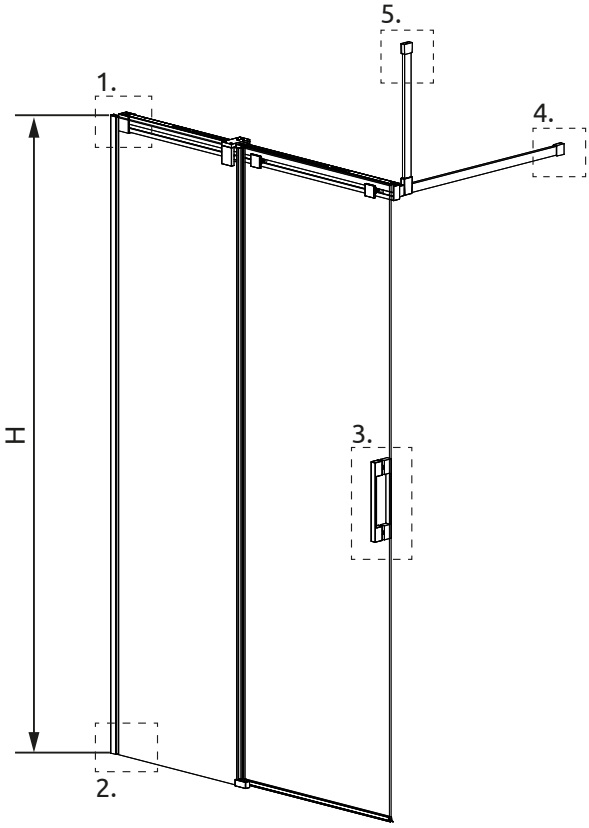

Anschlag links

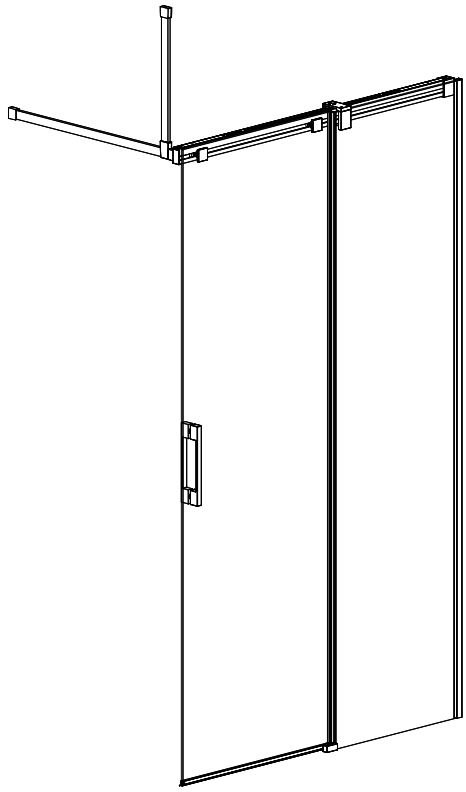

Anschlag rechts

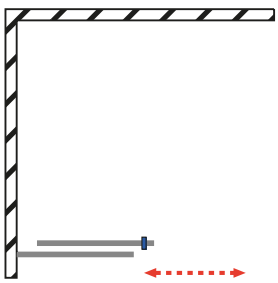

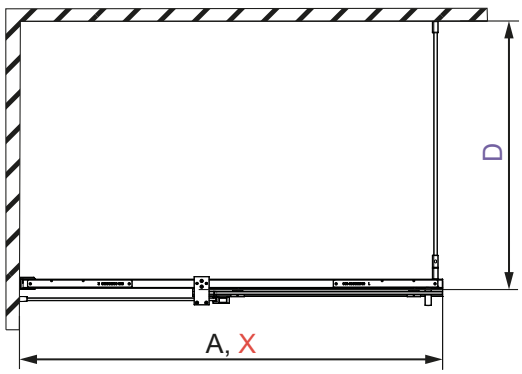

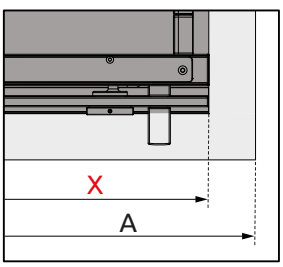

A = Wanneneinbaumaß (WEM)
X = Produktbreite
D = Einstiegsbreite

Typ	A	X	D	H
1GTW+1F 100	985-995	975-985	bis 1200	2000
1GTW+1F 120	1185-1195	1175-1185	bis 1200	2000
1GTW+1F 140	1385-1395	1375-1385	bis 1200	2000
1GTW+1F SOM	-	bis 1600	bis 1200	bis 2000

PUK Duschkabinen GmbH, Justus-von-Liebig-Str. 7, 12489 Berlin
Tel: 030 63927171, Fax: 030 63927173, email: info@puk-duschkabinen.de, www.puk-duschkabinen.de