NAAB
Badewannenaufsatz Nr. 1
1 Badewannentrennwand 1-teilig
BTW1T

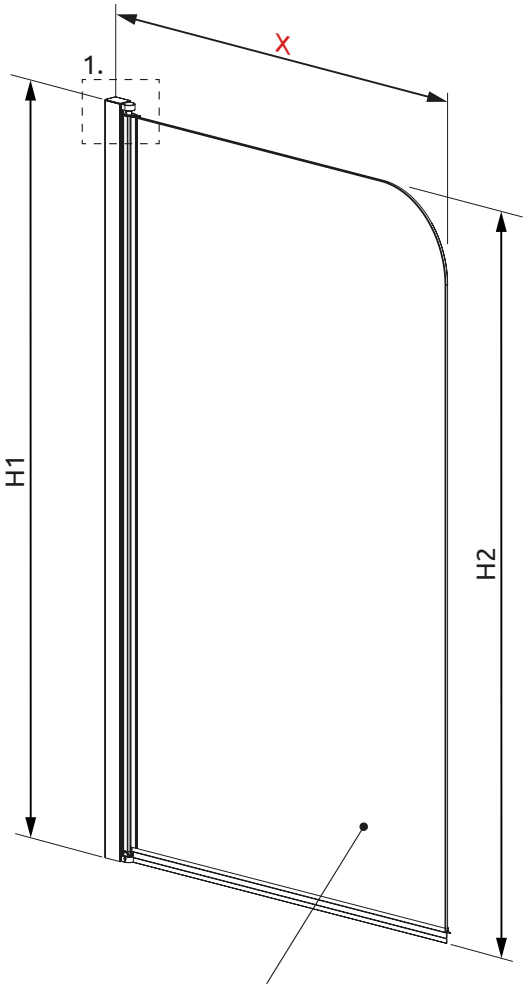

Badewannentrennwand Anschlag links

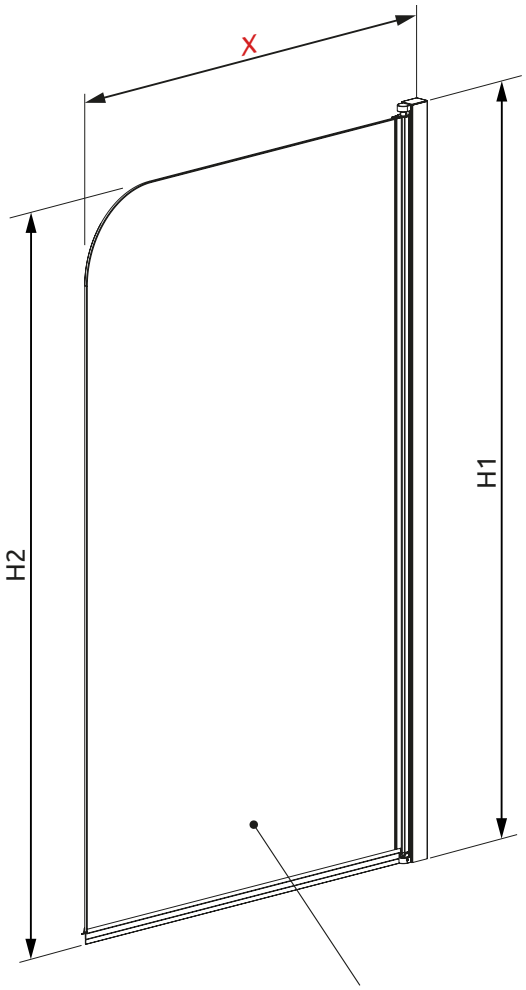

Badewannentrennwand Anschlag rechts

1.

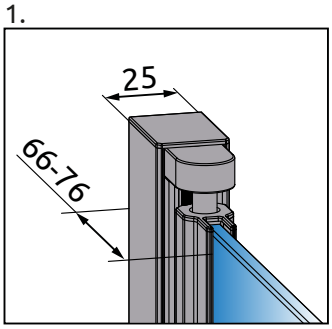

X = Produktbreite

Typ	X	B	C	H1	H2
BTW1T 70	700-710	673	54	1520	1500
BTW1T SOM	bis 1000	bis 973	54	bis 1520	bis 1500

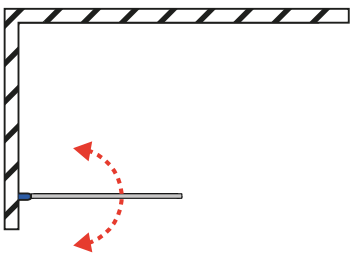

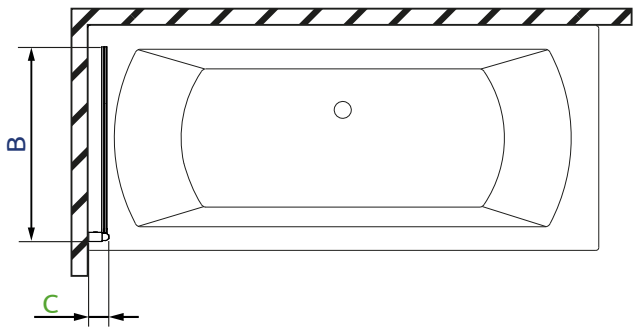

PUK Duschkabinen GmbH, Justus-von-Liebig-Str. 7, 12489 Berlin
Tel: 030 63927171, Fax: 030 63927173, email: info@puk-duschkabinen.de, www.puk-duschkabinen.de