P|U|K
DUSCHKABINEN

TRAVE RL

1DTF+1F1S

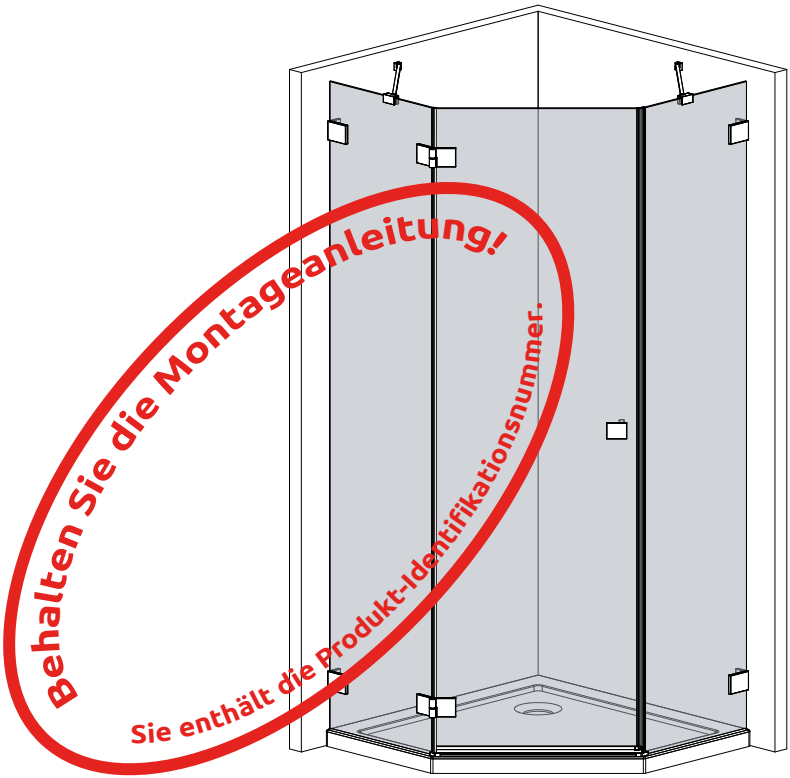

D Diese Montageanleitung stellt Türanschlag links dar

GB Assembling instruction shows installation of left-side version

011-200330100v04

1

Montage auf Duschwanne

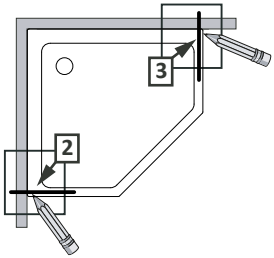

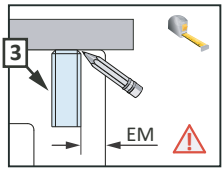

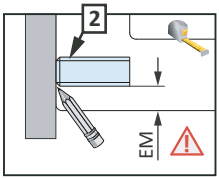

EM = 25 mm

bodenebene Montage

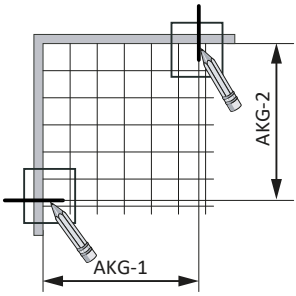

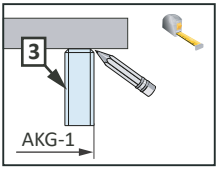

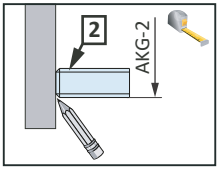

AKG-1/AKG-2 → Karte mit Abmessungen

2

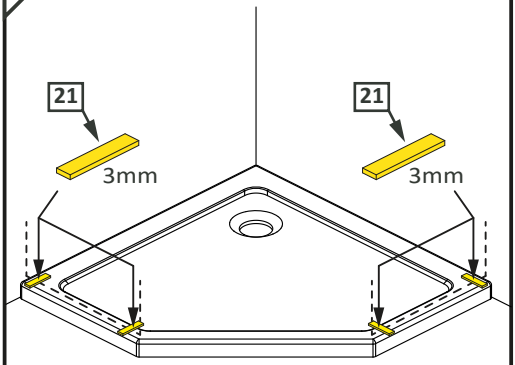

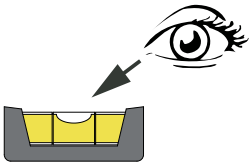

OK ✓

3

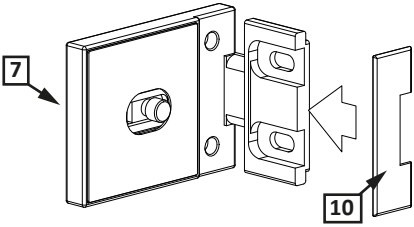

x4

3.1

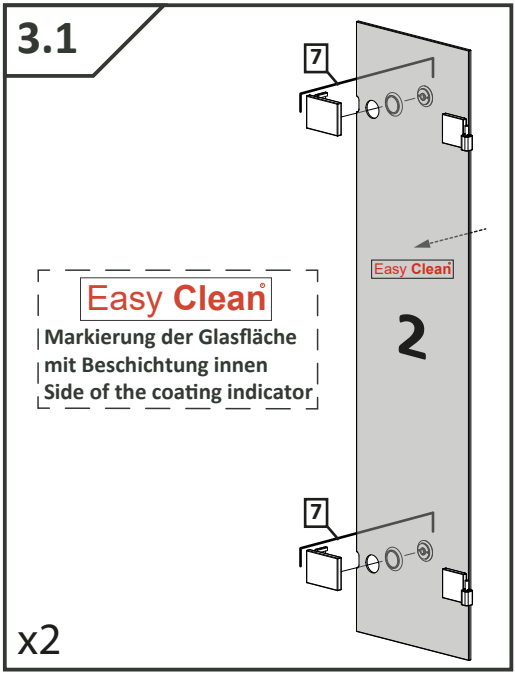

Easy Clean
Markierung der Glasfläche
mit Beschichtung innen
Side of the coating indicator

3.2

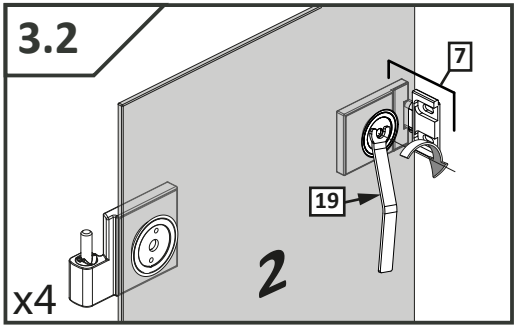

3.3

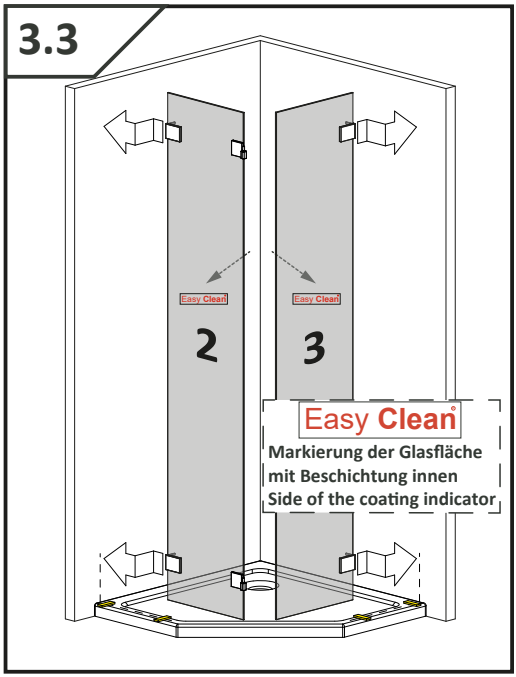

3.4

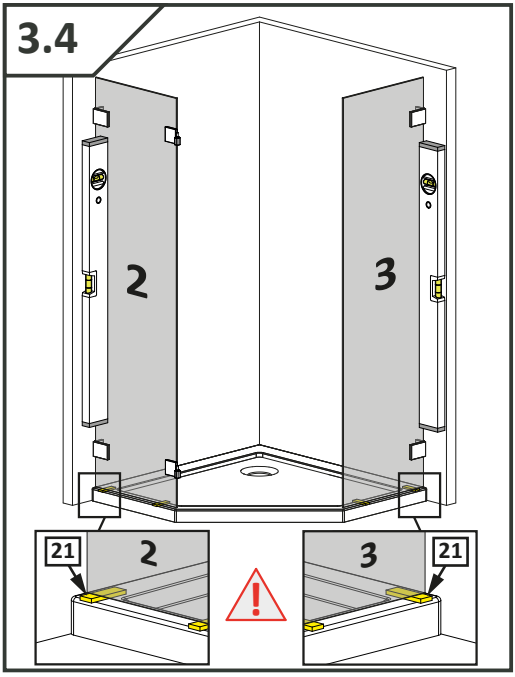

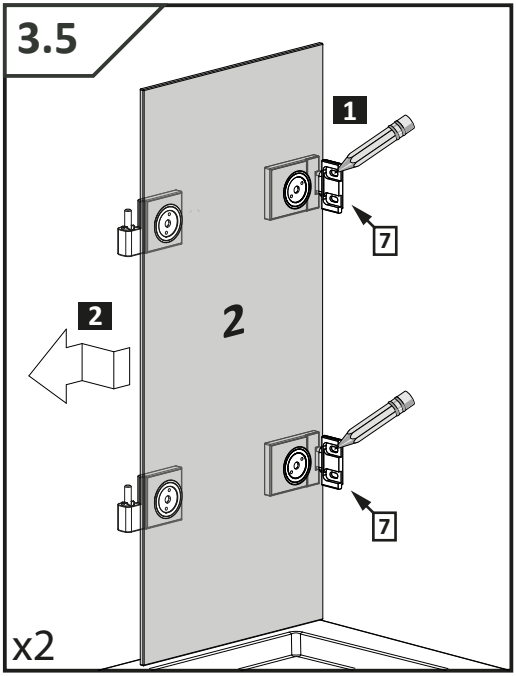
3.5
1
7
2
2
7
x2

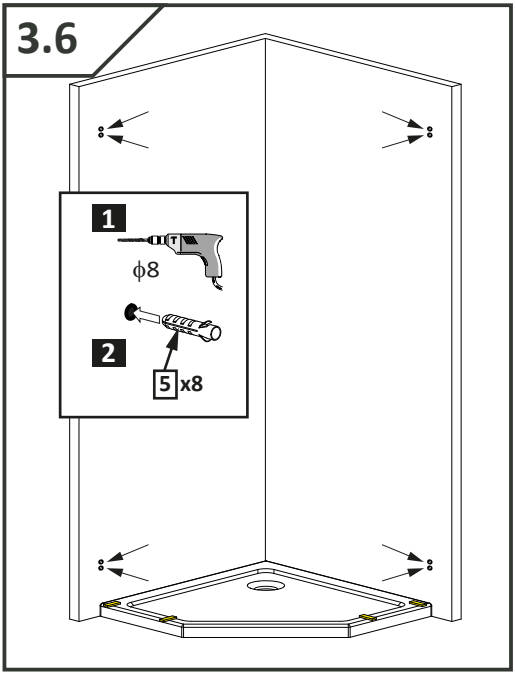
3.6
1
ϕ8
2
5 x8

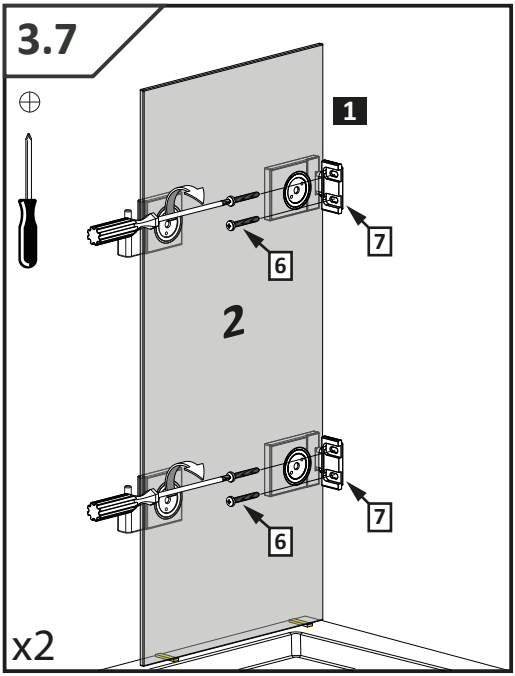
3.7
1
7
6
2
7
6
x2

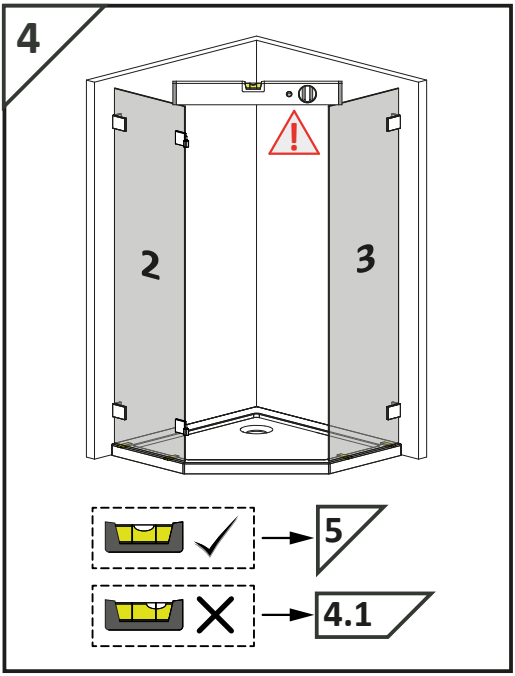
4
2
3
5
4.1

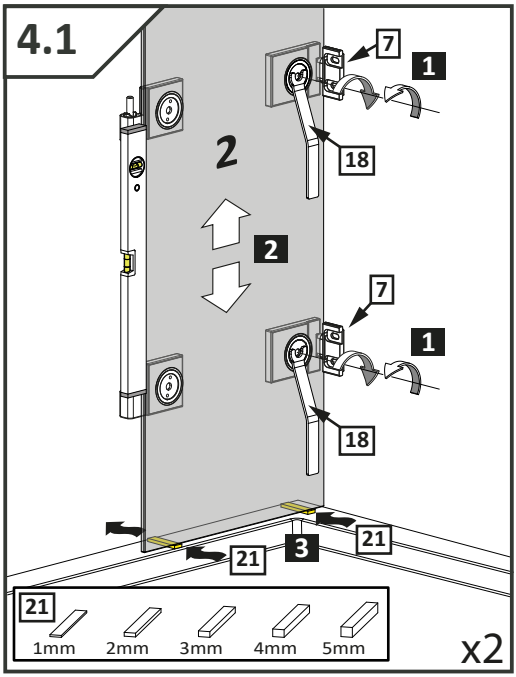
4.1
7
1
2
18
2
7
1
18
21
3
21
21
1mm
2mm
3mm
4mm
5mm
x2

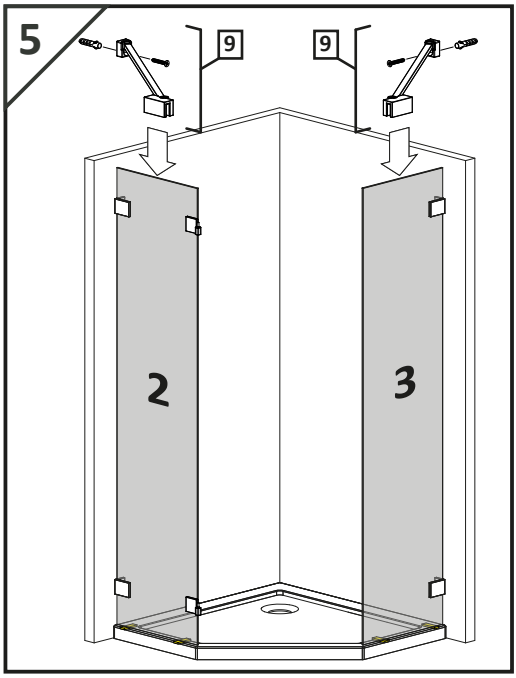
5
9
9
2
3

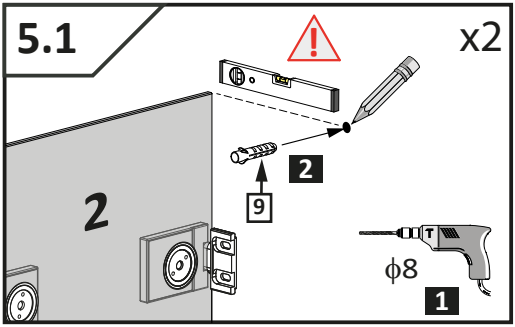
5.1
x2
2
9
2
ϕ8
1

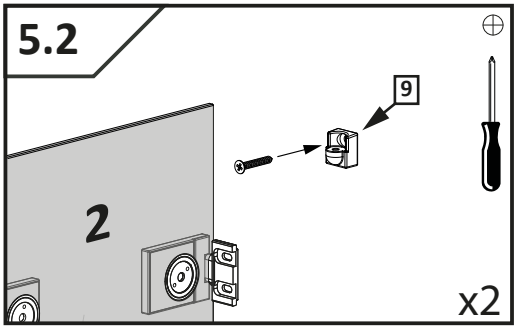
5.2
9
2
x2

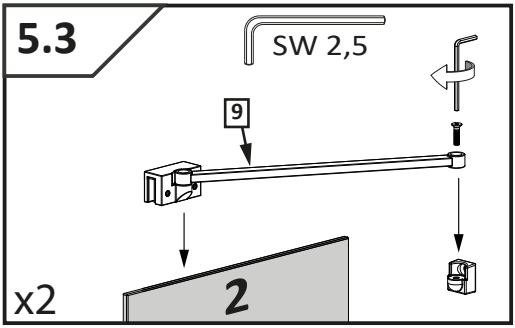
5.3
SW 2,5
9
x2
2

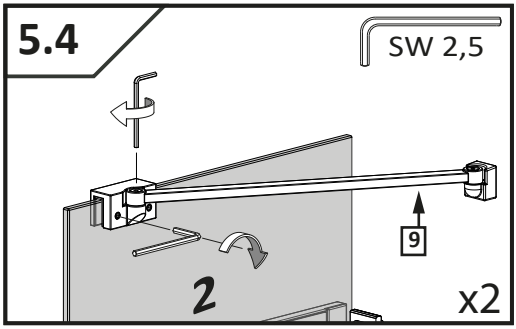
5.4
SW 2,5
9
2
x2

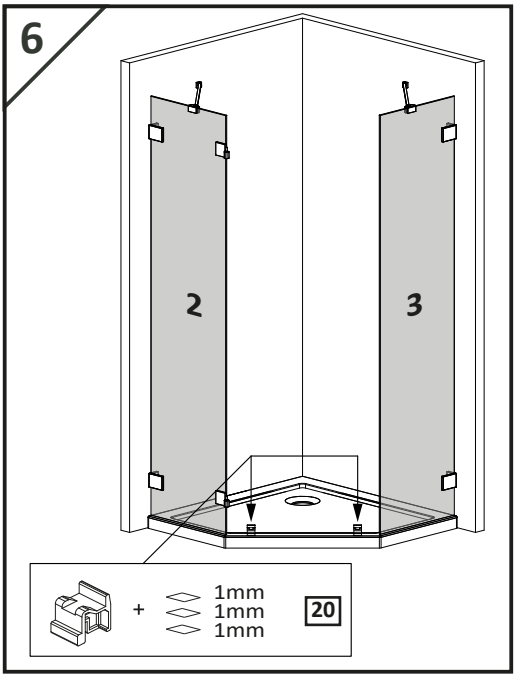
6
2
3
+
1mm
1mm
1mm
20

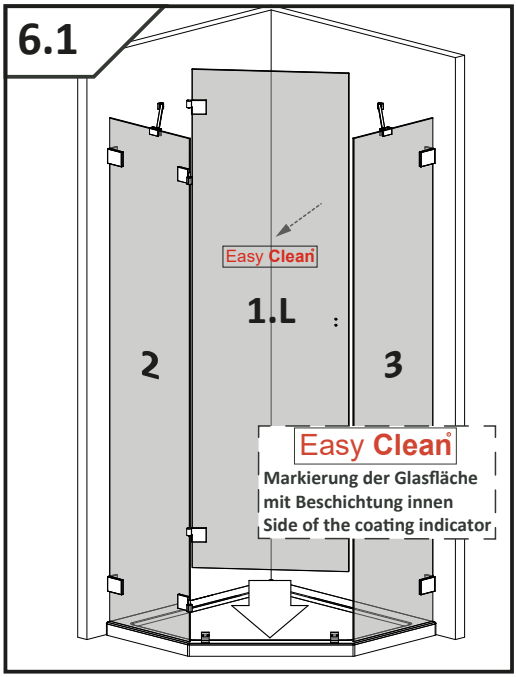
6.1
Easy Clean
1.L
2
3
Easy Clean
Markierung der Glasfläche
mit Beschichtung innen
Side of the coating indicator

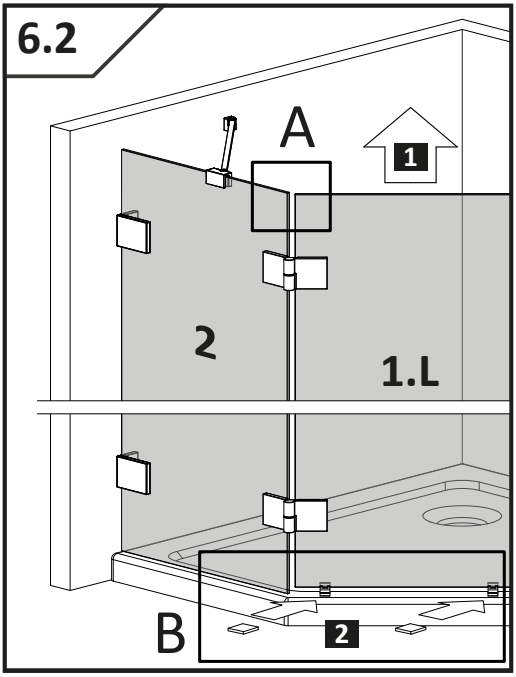
6.2
A
1
2
1.L
B
2

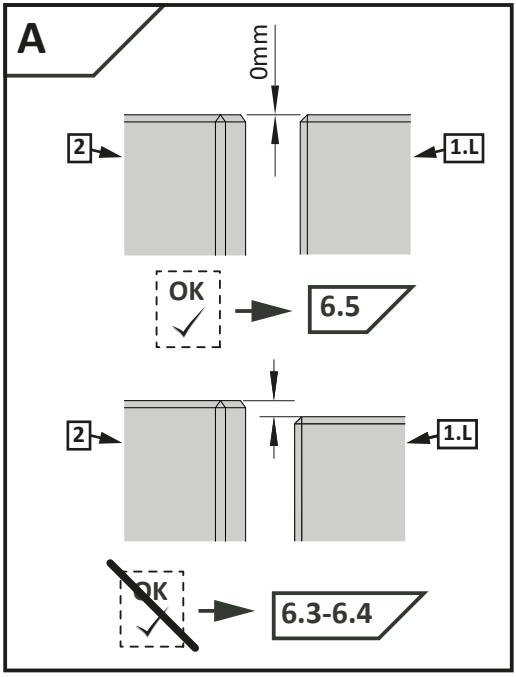
A
0mm
2
1.L
OK
6.5
2
1.L
OK
6.3-6.4

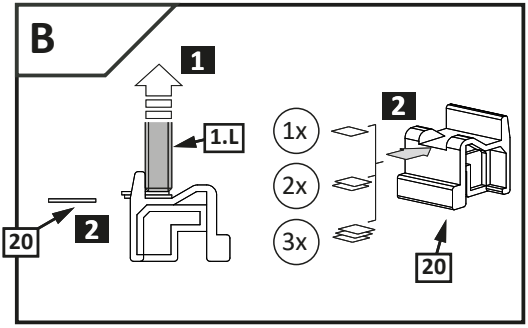
B
1
1.L
2
20
1x
2x
3x
2
20

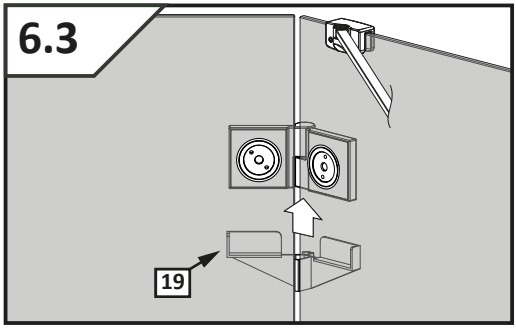
6.3
19

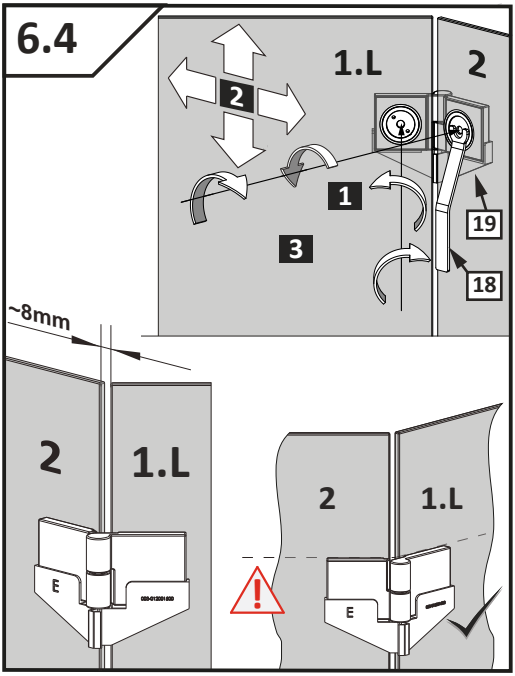
6.4
1.L
2
2
1
3
19
18
~8mm
2
1.L
E
2
1.L
E

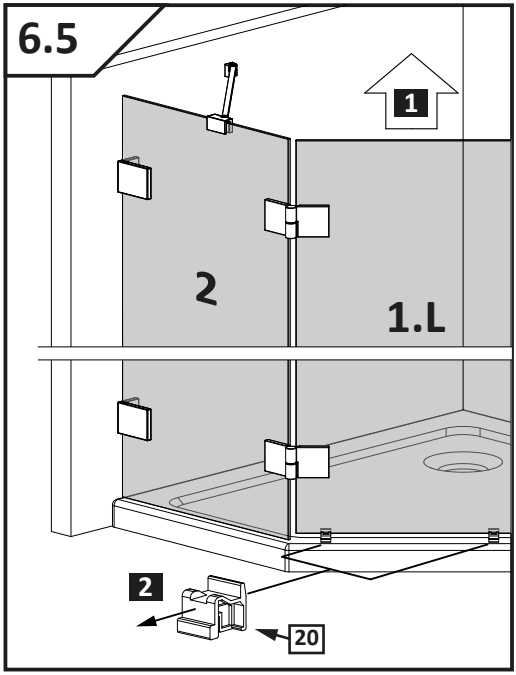
6.5
1
2
1.L
2
20

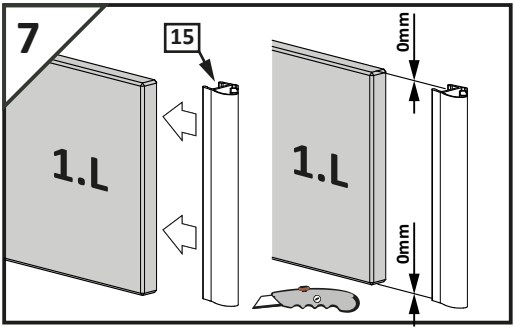
7
15
1.L
1.L
0mm
0mm

Montage mit Schwallschutzleiste
Installation with threshold profile

Montage ohne Schwallschutzleiste
Installation without threshold profile

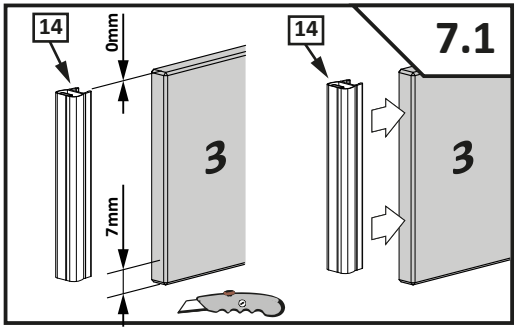

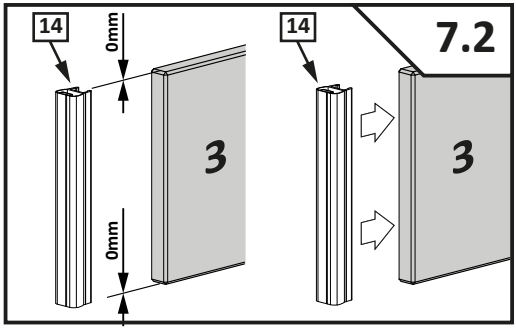

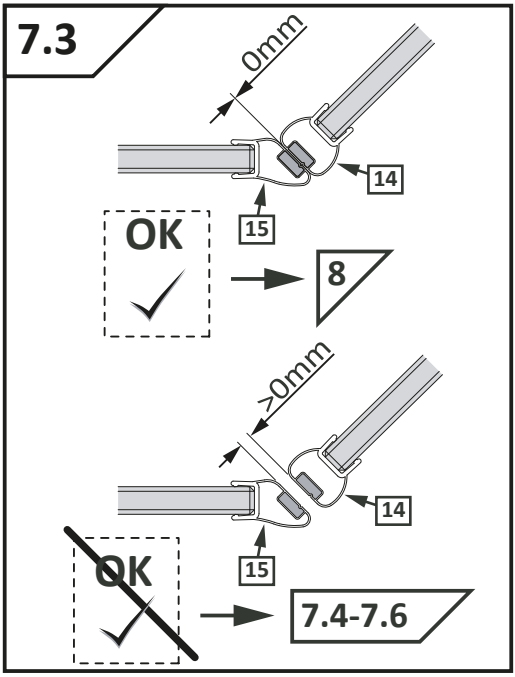

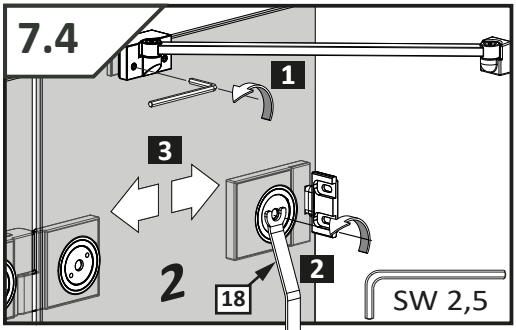

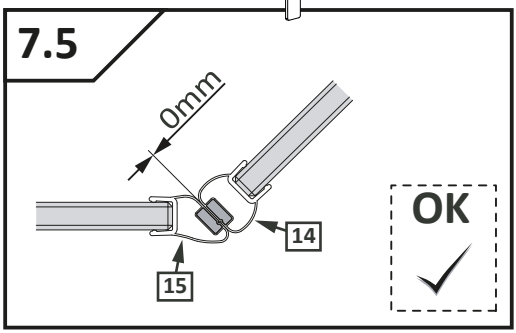

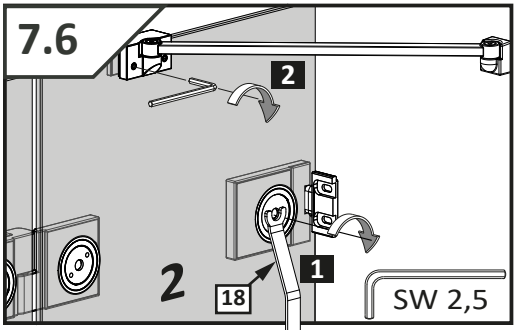

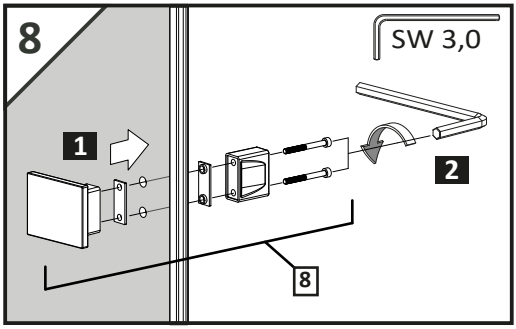

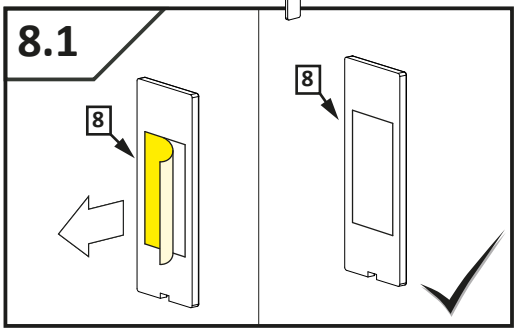

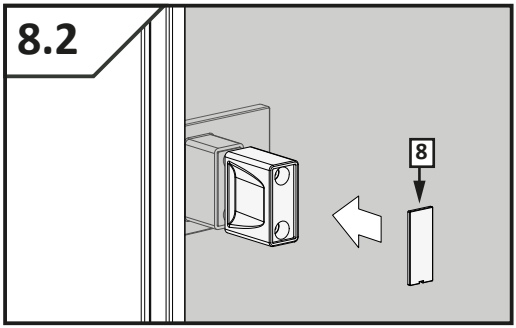

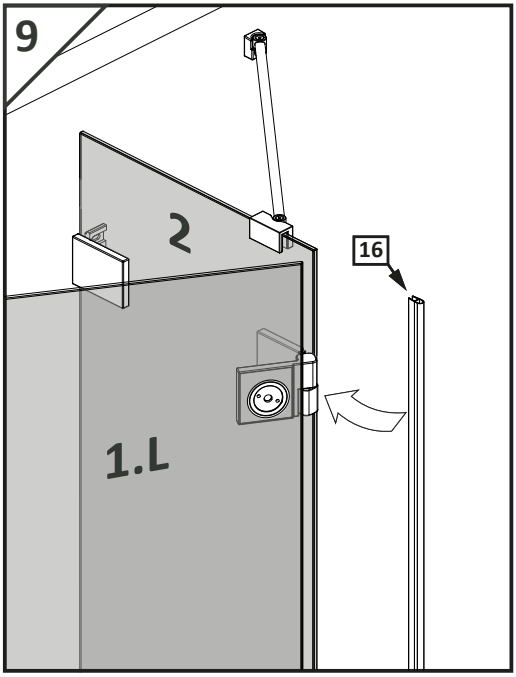

Montage mit Schwallschutzleiste
Installation with threshold profile

→ 9.1

Montage ohne Schwallschutzleiste
Installation without threshold profile

→ 9.2

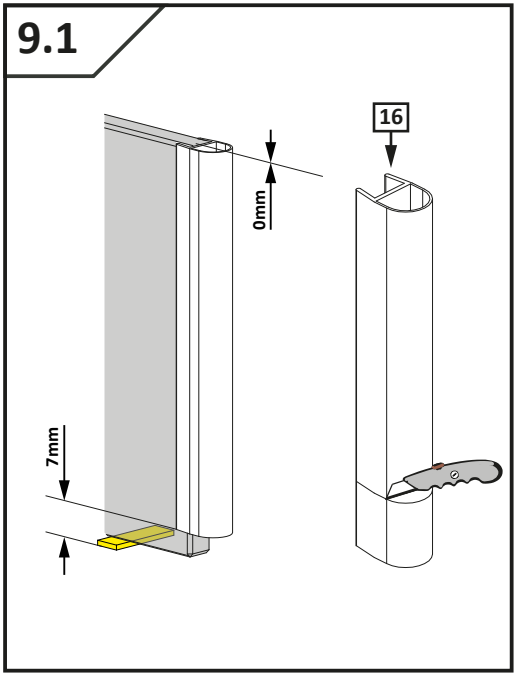
9.1
16
0mm
7mm

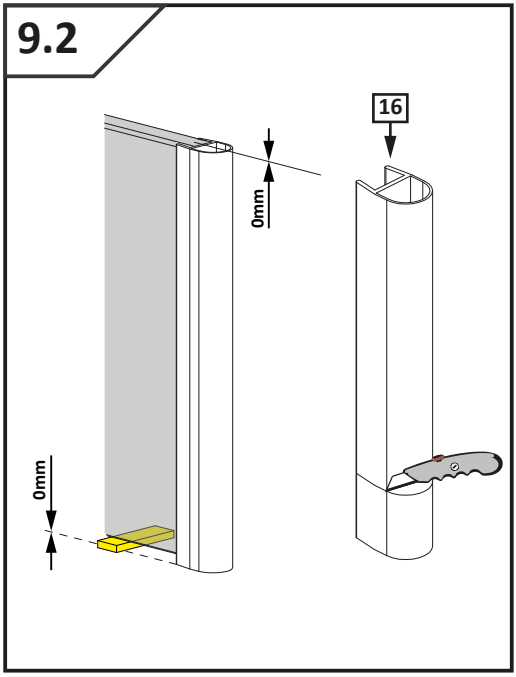
9.2
16
0mm
0mm

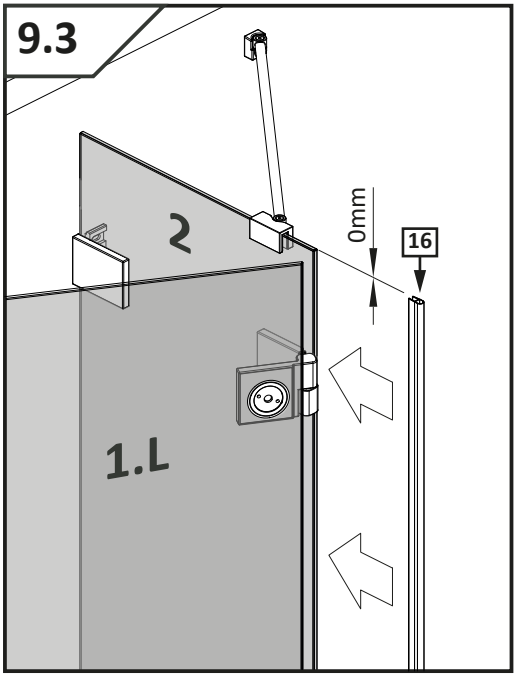
9.3
2
1.L
0mm
16

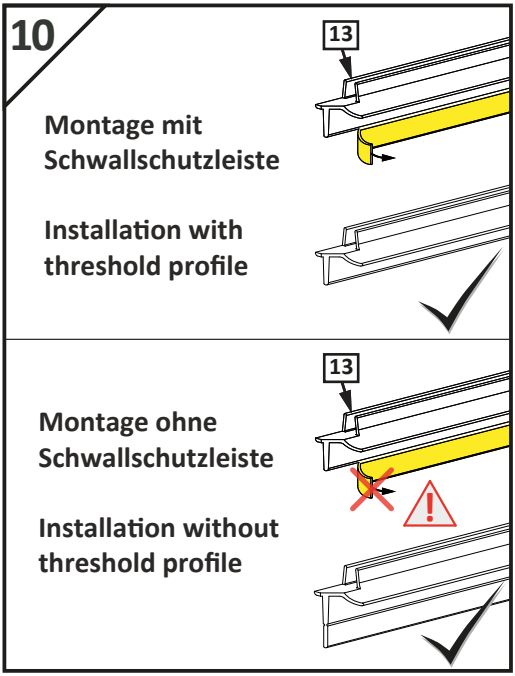
10
13
Montage mit Schwallschutzleiste
Installation with threshold profile
13
Montage ohne Schwallschutzleiste
Installation without threshold profile

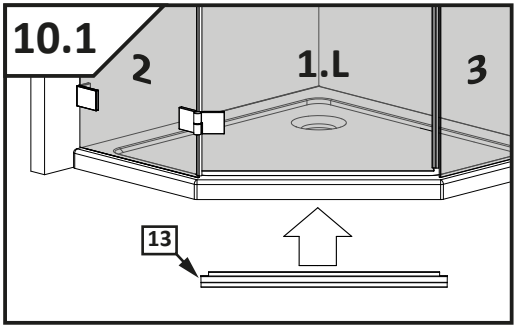

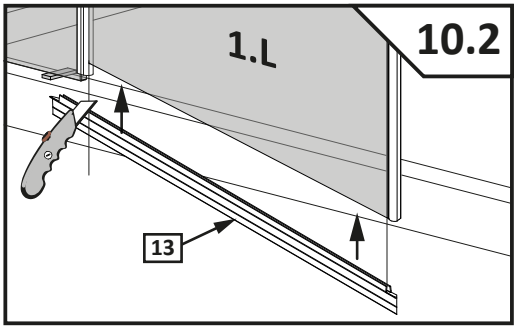

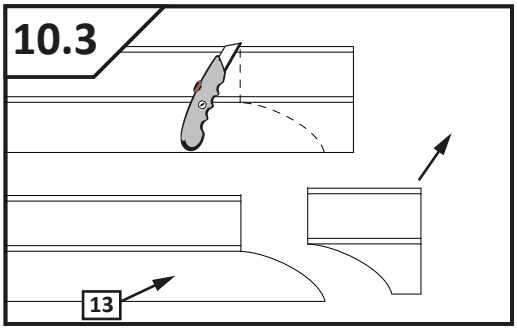

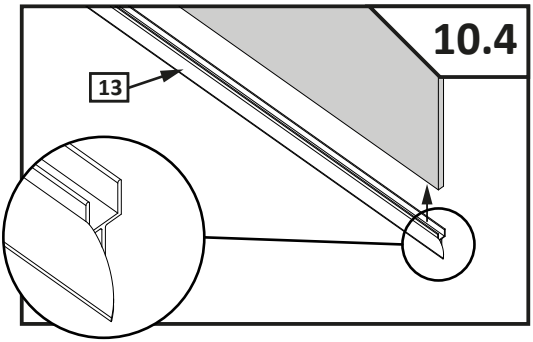

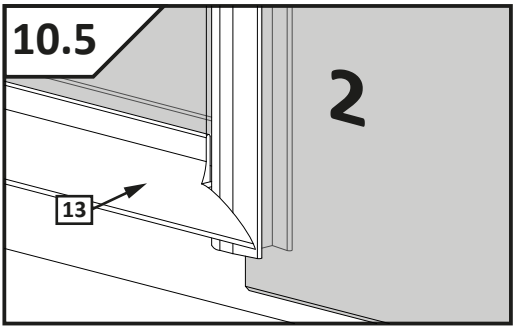

Montage mit Schwallschutzleiste
Installation with threshold profile

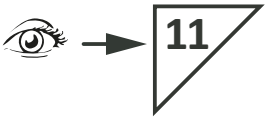

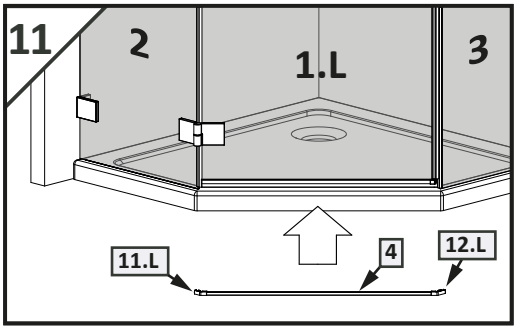

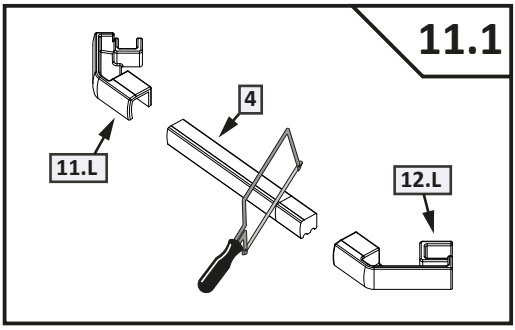

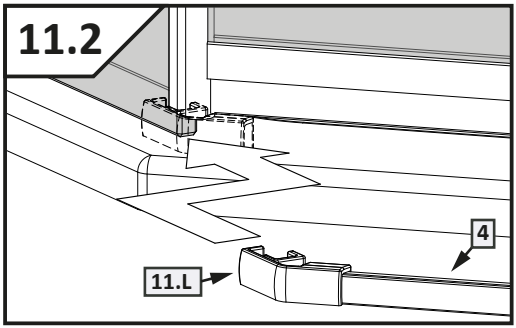

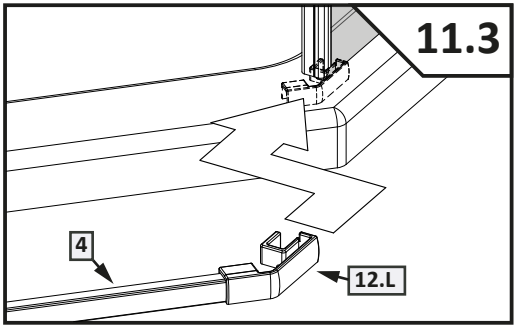

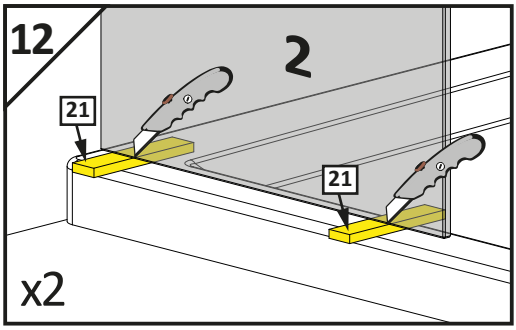

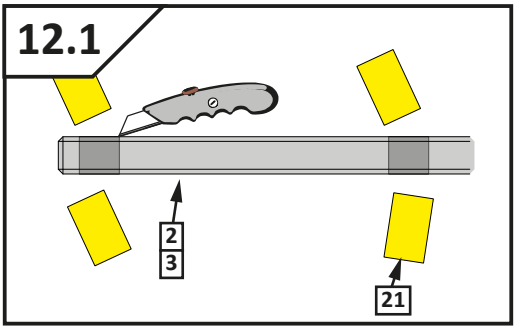

Montage mit Schwallschutzleiste
Installation with threshold profile

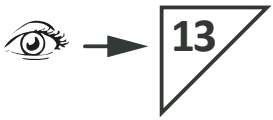

Montage ohne Schwallschutzleiste
Installation without threshold profile

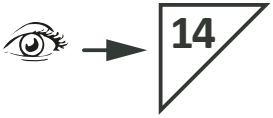

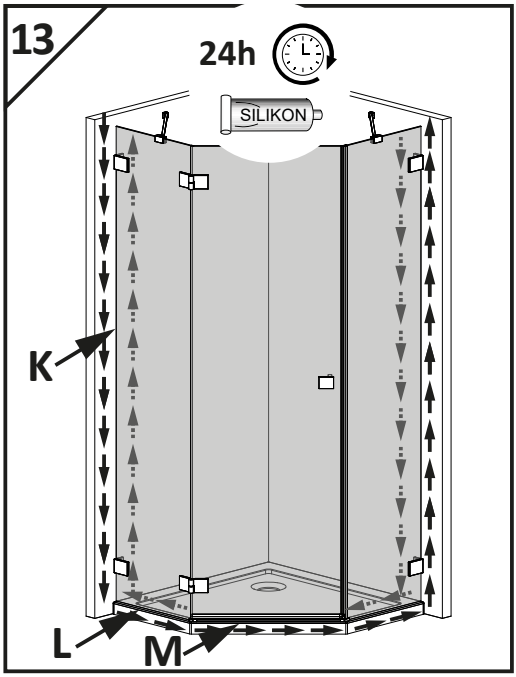

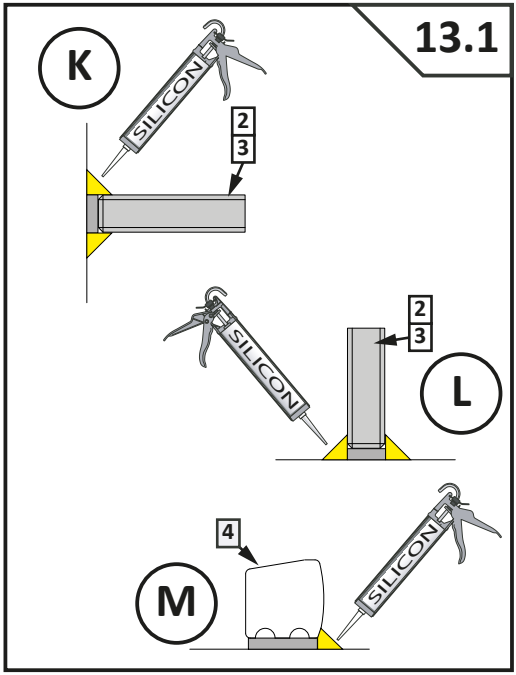
13.1
K
SILICON
2
3
SILICON
2
3
L
4
M
SILICON

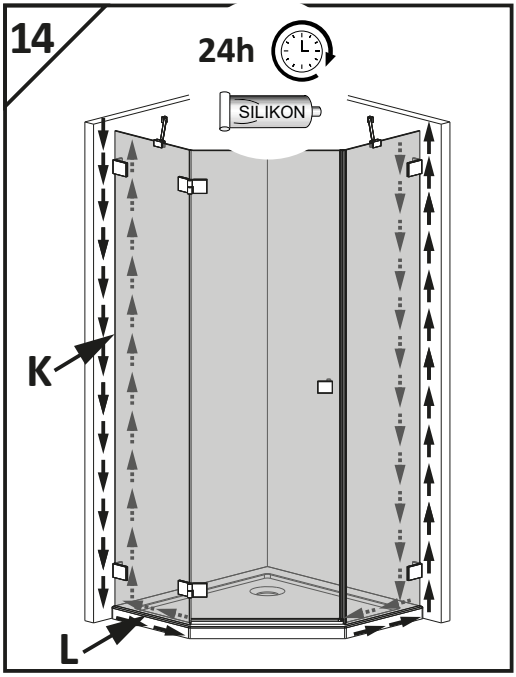
14
24h
SILIKON
K
L

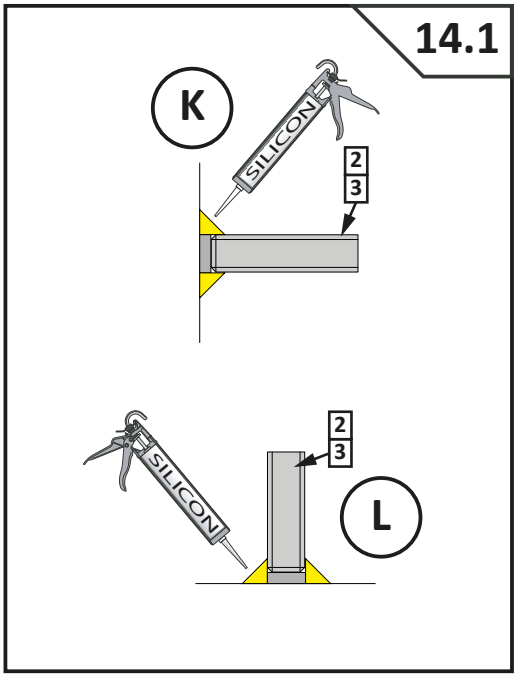
14.1
K
SILICON
2
3
SILICON
2
3
L

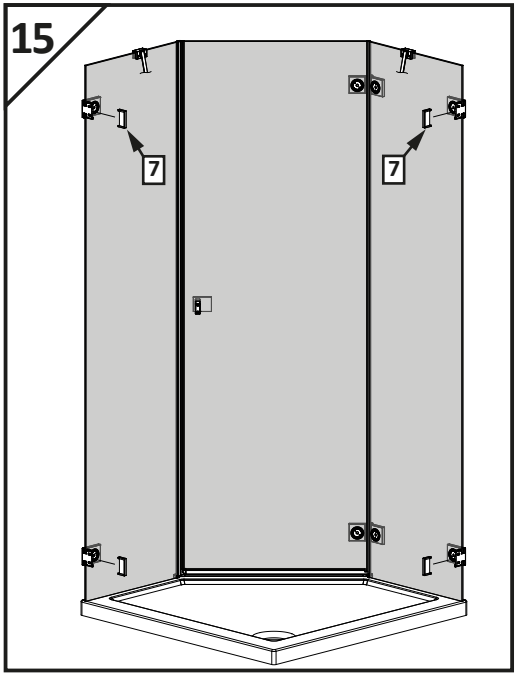
15
7
7

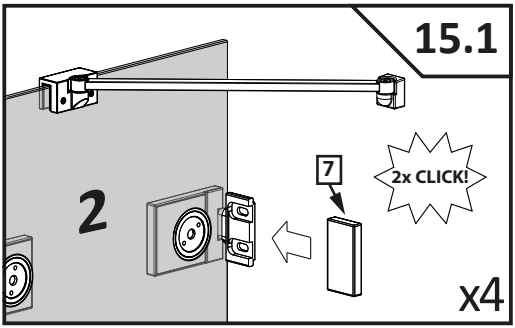
15.1
2
7
2x CLICK!
x4

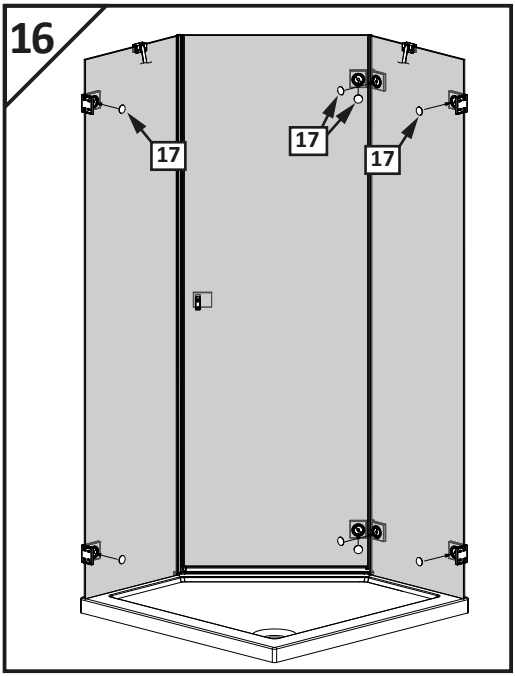
16
17
17
17

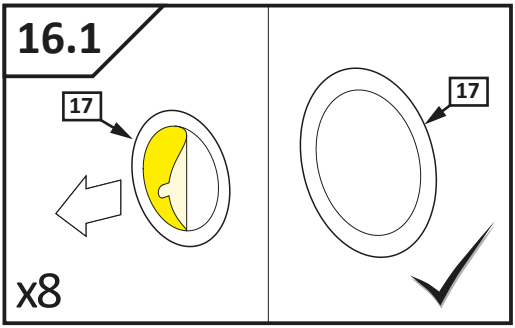
16.1
17
17
x8

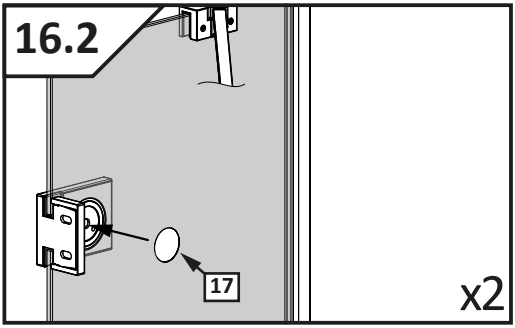
16.2
17
x2

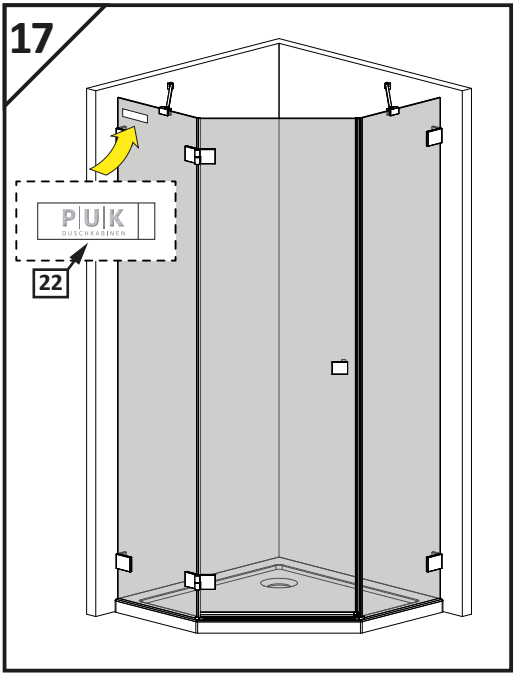
17
PUK
DUSCHKABINEN
22

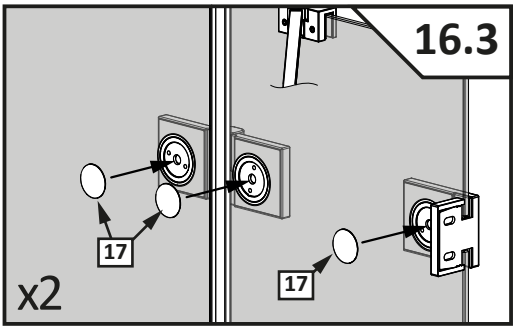
16.3
17
17
x2

No. Nr	Bezeichnung Mark	Stück Pcs.
1.L 2. 3.	2 1.L 3	1 1 1
4.		1
5.	ϕ8	8
6.	4.8x40 DIN 7981	8
7.		4
8.		1
9.	+ SW 2,5	2
10.		4
11.L		1
12.L		1
13.		1
14.		1
15.		1
16.		1
17.		8
18.		1
19.		1
20.	+ 1mm 1mm 1mm	2
21.	1mm 2mm 3mm 4mm 5mm	4
22.	PUK DUSCHKABINEN	1

PUK DUSCHKABINEN

Montage mit Schwallschutzleiste
Installation with threshold profile

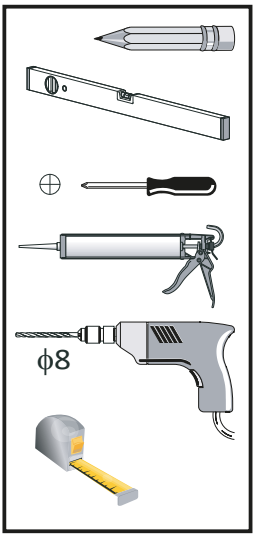

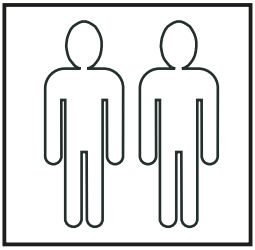

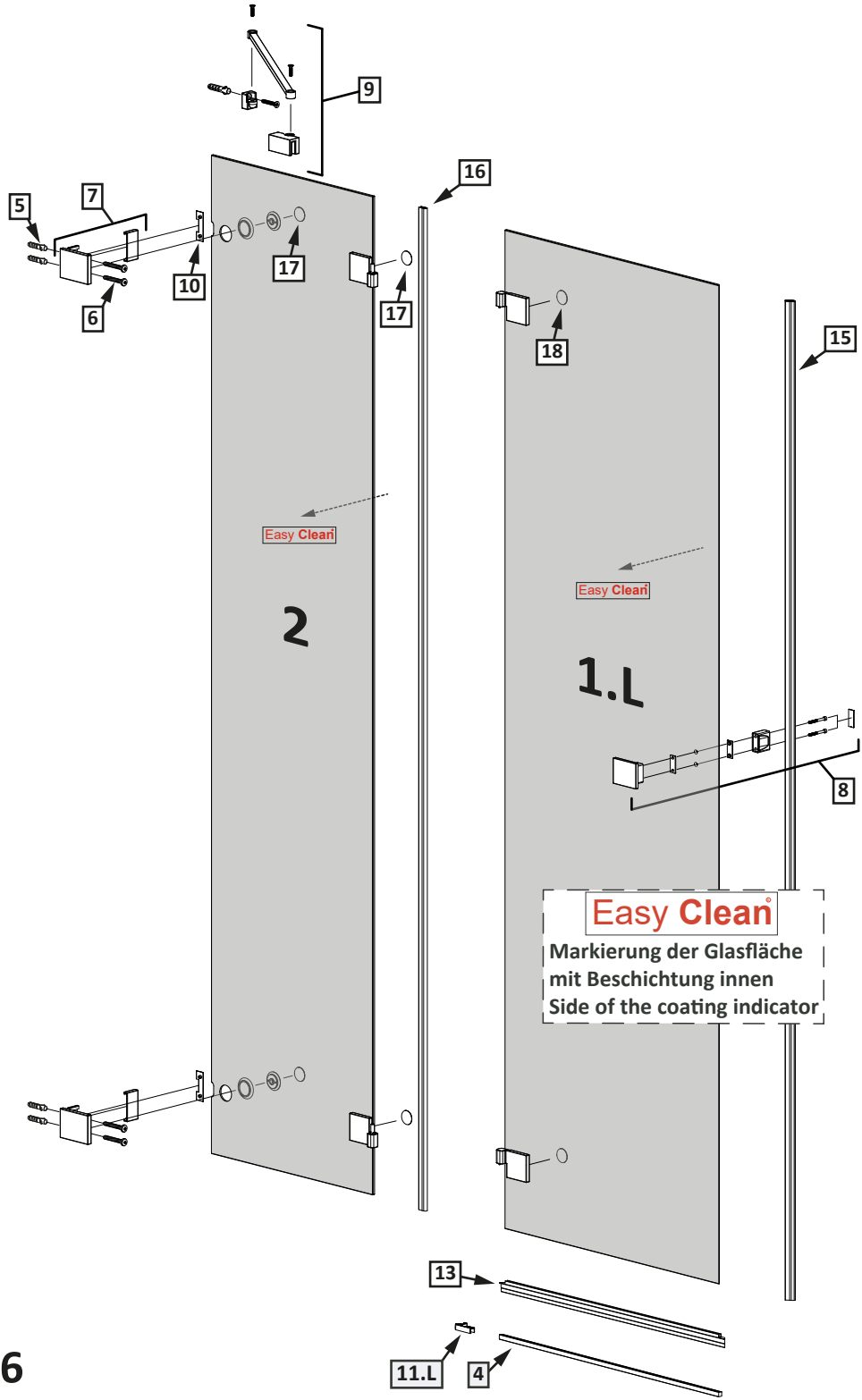
9
16
5
7
17
10
6
17
18
15
Easy Clean
2
Easy Clean
1.L
8
Easy Clean®
Markierung der Glasfläche
mit Beschichtung innen
Side of the coating indicator
13
11.L
4

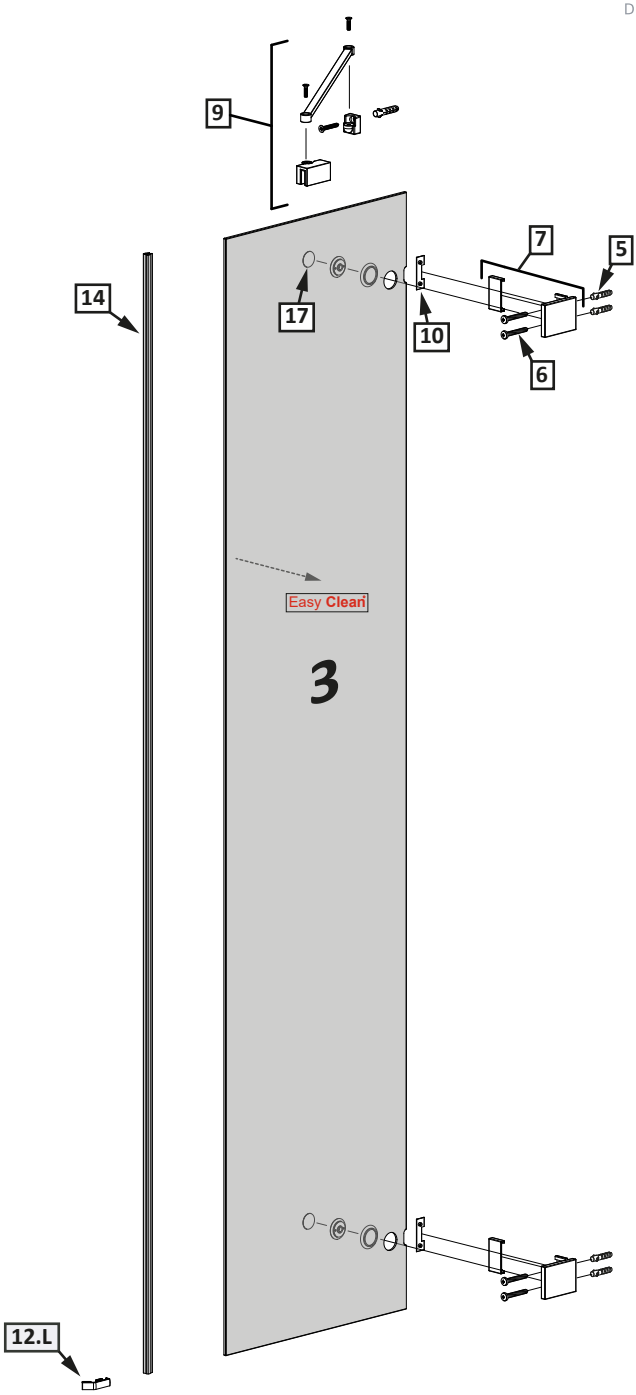
9
7
5
14
17
10
6
Easy Clean
3
12.L

PUK DUSCHKABINEN

Dichtigkeitsprüfung nach DIN EN 14428

Norm für Funktionsanforderungen und Prüfverfahren für Duschabtrennungen

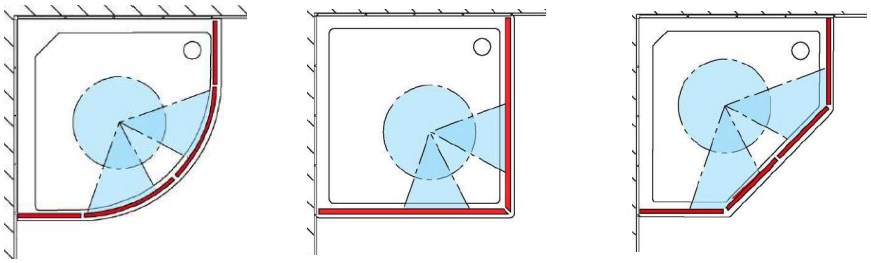

Runddusche | Eckeinstieg | Fünfeckdusche

Geringe Mengen an Wasser dürfen austreten. Die Bildung größerer Pfützen ist nicht zulässig. Bei dem Test sollten 10-12ltr./min aus dem Duschkopf fließen. Beim Öffnen der Türen darf Wasser von den Türen ablaufen und auf den Boden tropfen.

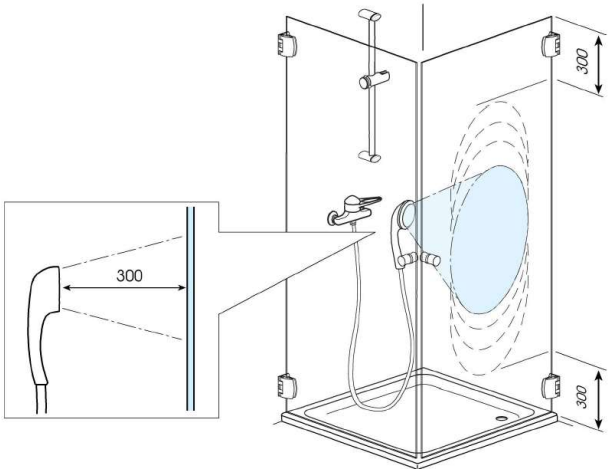

Dichtigkeitsprüfung in der 3D-Ansicht, alle Angaben in mm.

Dichtigkeit von Duschabtrennungen

Dusche ist nicht gleich Dusche. Der Aufbau und das Design bestimmen maßgeblich die Spritzwasserdichtigkeit.

Alle PUK Duschabtrennungen erfüllen die Anforderungen der DIN EN 14428.

Bauartbedingt sind dabei Duschabtrennungen mit Profilen dichter als Duschabtrennungen ohne Profile. Wichtig ist, dass Sie Ihre Dusche nicht nur nach Design, sondern auch nach Duschgewohnheiten und der Situation am Aufbauort auswählen. Wir beraten Sie gerne.

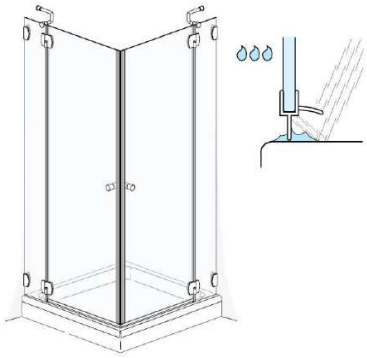

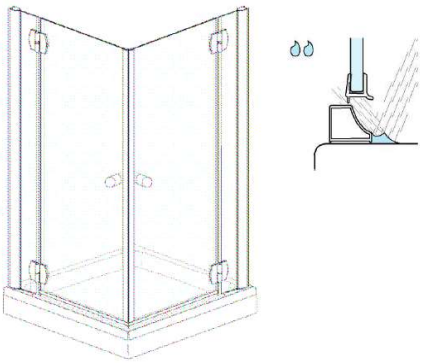

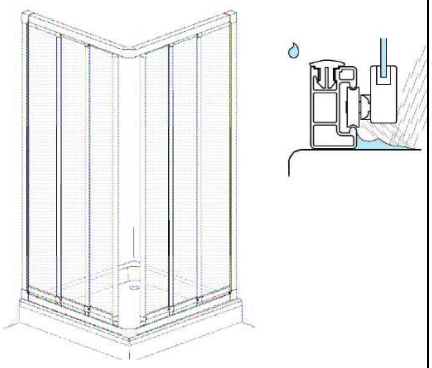

Die **rahmenlosen Duschabtrennungen** *Nieste*, *Vispa und Trave RL* bieten einen zufriedenstellenden Spritzschutz. Durch fehlende Profilleisten kann Wasser leichter nach außen dringen.
Die unübertroffene Eleganz, leichte Reinigung und hohe Exklusivität sprechen für diese Duschen.

Die **teilgerahmten Duschabtrennungen** *Isen, Isar, Blies, Trave, Naab, Oder und Tanger* bieten eine gute Dichtigkeit. Schlanke Profile, attraktive Griffe und Beschläge verleihen den Duschen ihre attraktive Leichtigkeit.

Die vollgerahmte Duschabtrennung *Alvier* weist die höchste Dichtigkeit auf. Je höher die Profile sind, umso unwahrscheinlicher ist es, dass Wasser nach außen fließt.

Garantie

Herzlichen Glückwunsch!
Sie haben sich für eine Duschabtrennung aus dem PUK-Programm und damit für ein Markenprodukt von höchster Qualität entscheiden. Wir garantieren, dass unsere Produkte frei von Fabrikations- und Materialfehlern sind. Sollten trotz sorgfältiger Prüfung und hohen Qualitätsansprüchen dennoch Produktfehler auftreten, so werden wir nach eigener Wahl und auf eigene Kosten durch Reparatur, Austausch oder Neulieferung die Fehler beseitigen.

Garantieleistung und Umfang

Ein Austausch erfolgt durch kostenlose Lieferung und Einbau eines neuen Produktes gleicher Art und Güte. Falls ein fehlerhaftes Produkt nicht mehr hergestellt werden sollte, behalten wir uns vor, die Garantieleistungen auch durch ein gleichwertiges Produkt zu erfüllen.

Vorliegende Garantie wird für alle Produkte gewährt, die von Endkunden erworben wurden (Kaufbeleg). Diese Garantie ersetzt nicht und schränkt in keiner Weise die gesetzlichen Rechte gegenüber dem jeweiligen Händler oder gegenüber dem Hersteller des Produktes ein.

Der territoriale Geltungsbereich der Garantie ist auf das Gebiet der Bundesrepublik Deutschland, Republik Österreich und der Schweizerischen Eidgenossenschaft beschränkt.

Verschleißelemente, deren Dauerhaftigkeit sehr stark vom Nutzungsgrad und der erforderlichen Pflege abhängt, sind von der Garantie ausgeschlossen (Dicht- und Magnetleisten, Rollen, Scharniere und andere bewegliche Teile).

Darüber hinaus gilt die Garantie nicht für:

- *Silikondichtstoffe (Wartungsfugen)*
- *SmartClean® Beschichtung*
- *Geringe Farbabweichungen der Profile und Dekore*
- *Spiegelglas*
- *Ausstellungsprodukte*

Geringe und nicht gehäuft auftretende Glaskratzer sowie Lufteinschlüsse unter 0,5 mm sind zulässig. Maßgeblich für die Einschätzung ist die Kontrolle des Glases im Betrachtungsabstand von 1,5 m bei normalen Beleuchtungsverhältnissen.

Garantiezeiten

Die Garantiezeit beginnt ab Kaufdatum durch den Endkunden und beträgt:

- *10 Jahre für Duschabtrennungen*
- *5 Jahre für Mineralgusswannen*

Die Garantiedauer erneuert sich nicht nach Gewährung von Garantieleistungen.

Garantieabwicklung

Im Garantiefall melden Sie sich bitte unverzüglich an uns oder Ihren Händler, postalisch oder an die E-Mail: service@puk-duschkabinen.de.

Für die Prüfung des Garantiefalls ist der Kaufnachweis mit Verkäuferdaten erforderlich.

Sobald ein Mangel entdeckt wird ist bis zur Überprüfung durch PUK jegliche weitere Nutzung des Produktes oder der Produktgruppe zu unterlassen.

Voraussetzungen der Garantie und Ausschlussgründe

Voraussetzung für die Inanspruchnahme der Garantie ist, dass die Produkte gemäß der Montageanleitung installiert worden sind. Die Montageanleitung wird zusammen mit den Produkten geliefert. Darüber hinaus stehen alle Montageanleitungen jederzeit zur Verfügung und zum Download unter:

https://www.puk-duschkabinen.de/download/montageanleitungen.de

Voraussetzung ist auch, dass die durch PUK angegebenen Pflege- und Wartungsregeln eingehalten werden. Unsachgemäße Pflege, z.B. unter Verwendung ungeeigneter Reinigungsmittel oder Chemikalien, führt zum Ausschluss von Garantieansprüchen.

Das Entfernen der Komponenten, Verwenden von produktfremden Komponenten, zweckfremde Benutzung der Produkte sowie unsachgemäße Reparaturen und Änderungen am Produkt führen ebenfalls zum Ausschluss der Garantieansprüche.

Trotz sorgfältiger Untersuchung des Glases kann es vorkommen, dass kaum wahrnehmbare Nickel-Sulfid-Kristalle in der Glasschmelze eingeschlossen werden, aufgrund dessen das Glas ohne sichtbare äußere Einwirkung zerspringt. Dieser seltene, dennoch nicht auszuschließende Spontanbruch begründet keinen Garantieanspruch.

Dichtigkeit: je nach Bauart werden unterschiedliche Dichtigkeitsstufen erreicht. Eine absolute Dichtigkeit ist konstruktionsbedingt nicht erreichbar.

Kosten für Service bei Nichteingreifen der Garantie

Bei ungerechtfertigter Inanspruchnahme der Garantie behalten wir uns vor, Kosten für Anfahrt und Arbeitszeit der Servicetechniker in Rechnung zu stellen.

Datenspeicherung für Garantiezwecke

Zum Zweck der Garantieprüfung und Abwicklung werden von uns die notwendigen personenbezogenen Daten gespeichert und verarbeitet.

Ihre PUK-Duschabtrennung wurde heute montiert:

_____

Datum

_____

Name und Unterschrift des Monteurs/ der Montagefirma

PUK Duschkabinen wünscht Ihnen viel Freude mit Ihrer neuen Duschabtrennung!