BLIES
Nischenlösung Nr.2
1 Drehtür mit 1 Festteil und 1 Seitenteil
1DTN2+1F1S

1A

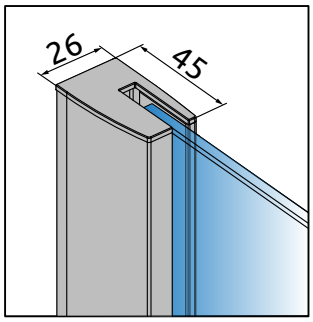

1B

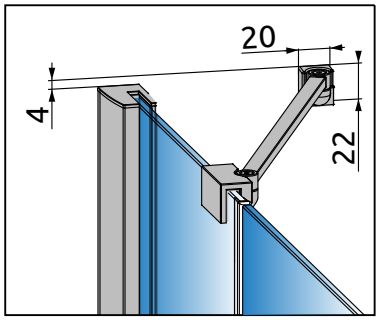

2.

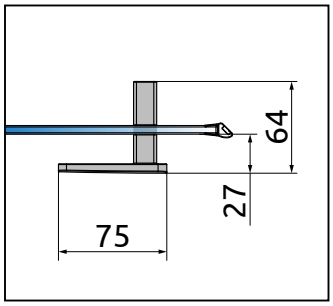

3.

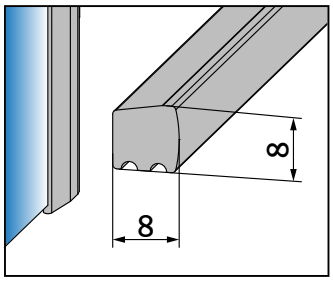

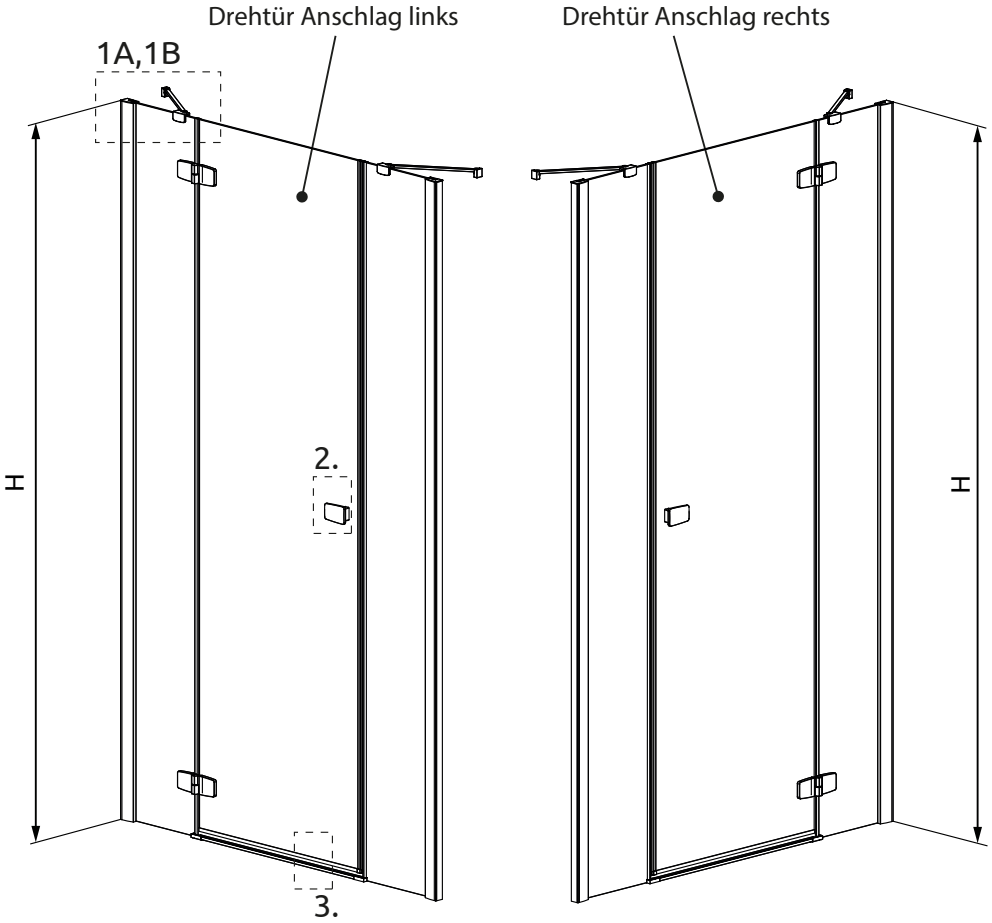

X = Produktbreite
D = Einstiegsbreite

Standardmaße

Typ	X	B	C1	C2	D	H
1DTN2+1F1S 120	1160-1190	620	285-300	265-280	595	2000
1DTN2+1F1S 140	1360-1390	820	285-300	265-280	795	2000
1DTN2+1F1S SOM	bis 1800	bis 820	ab 160	ab 160	bis 795	bis 2200

Standardmaße XL

Typ	X	B	C1	C2	D	H
1DTN2+1F1S 120 XL	1185-1215	620	285-300	290-305	595	2000
1DTN2+1F1S 140 XL	1385-1415	820	285-300	290-305	795	2000

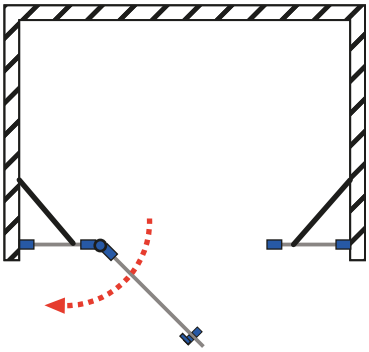

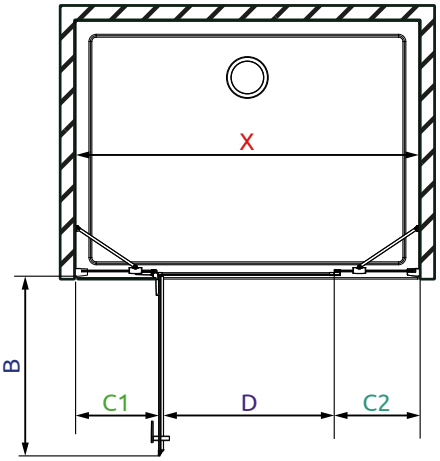

PUK Duschkabinen GmbH, Justus-von-Liebig-Str. 7, 12489 Berlin
Tel: 030 63927171, Fax: 030 63927173, email: info@puk-duschkabinen.de, www.puk-duschkabinen.de