BLIES
Nischenlösung Nr.1
1 Drehtür mit 1 Festteil
1DTN

1A

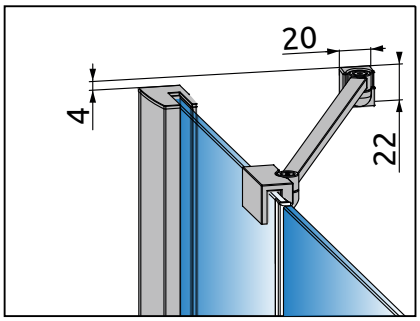

1B

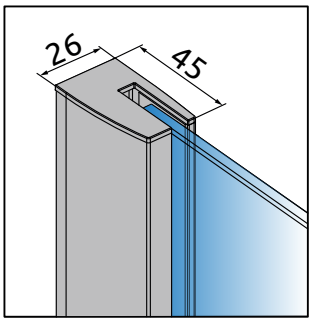

2.

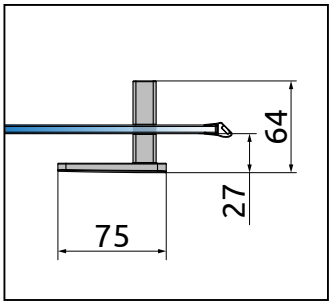

3.

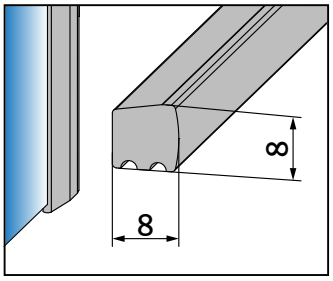

4.

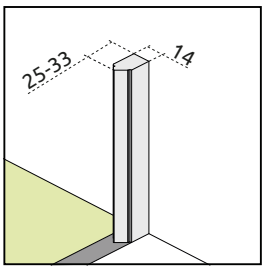

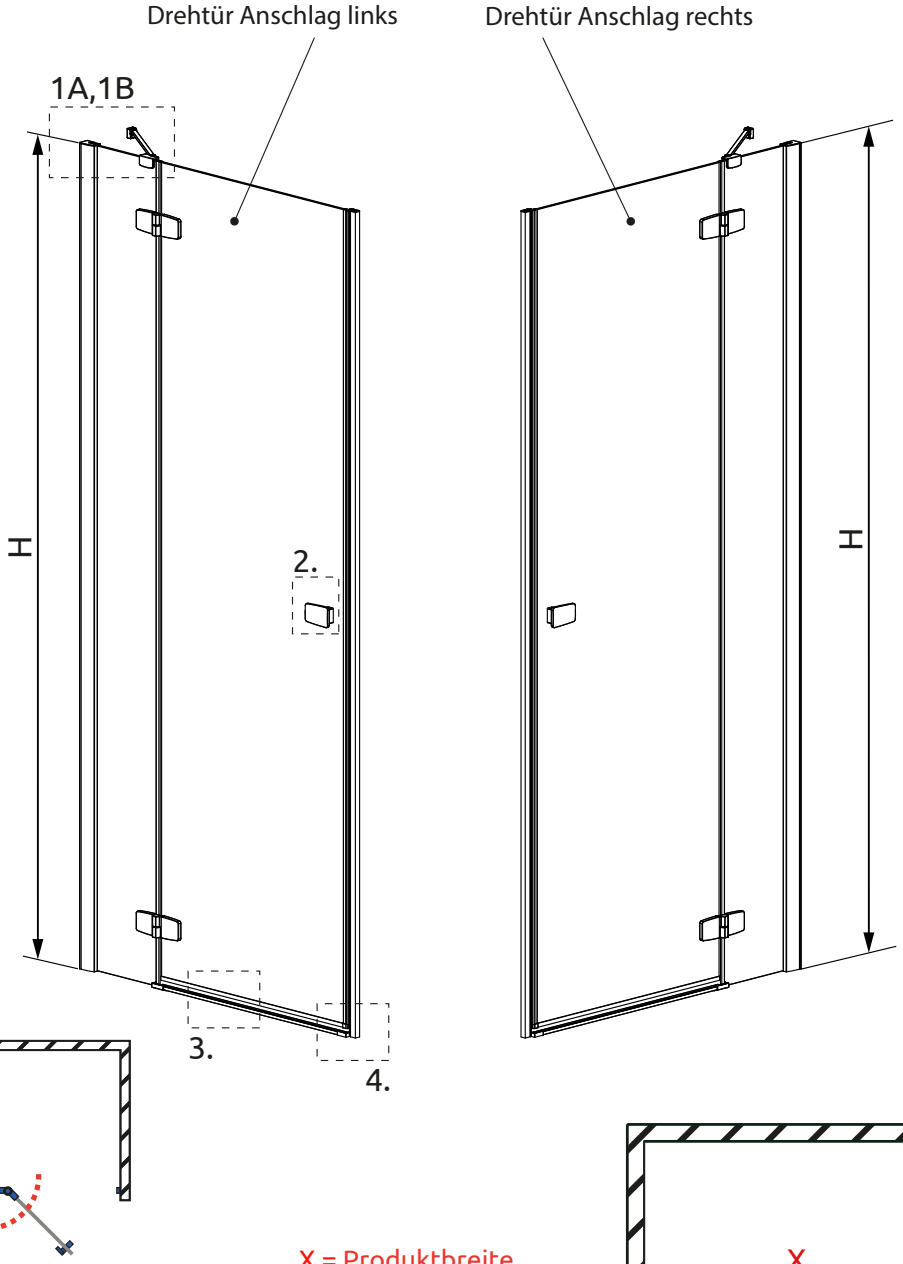

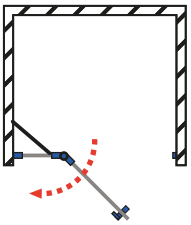

X = Produktbreite
D = Einstiegsbreite

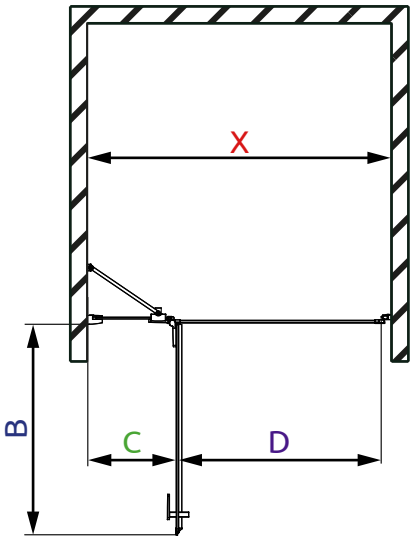

Standardmaße

Typ	X	B	C	D	H
1DTN 80	760-783	520	223-238	505	2000
1DTN 90	860-883	620	223-238	605	2000
1DTN 100	960-983	620	323-338	605	2000
1DTN 120	1160-1183	820	323-338	805	2000
1DTN SOM	bis 1400	bis 820	ab 160	bis 805	bis 2200

Standardmaße XL

Typ	X	B	C	D	H
1DTN 80 XL	790-813	520	253-268	505	2000
1DTN 90 XL	890-913	620	253-268	605	2000
1DTN 100 XL	990-1013	620	353-368	605	2000
1DTN 120 XL	1190-1213	820	353-368	805	2000

PUK Duschkabinen GmbH, Justus-von-Liebig-Str. 7, 12489 Berlin
Tel: 030 63927171, Fax: 030 63927173, email: info@puk-duschkabinen.de, www.puk-duschkabinen.de