PUK DUSCHKABINEN

TÜR MIT SCHRÄGSCHNITT RECHTS + SEITENWAND

☐**ANFRAGE** ☐**BESTELLUNG**

Firma:
Datum:
KD-Nr.:
Aufmaßnehmer:
Aufmaßnehmer Mobil-Nr.:
Kommission:
Montageservice: ☐ja ☐nein
Bemerkung:

Informationen zum Produkt

Serie:	Modell:
Glas:	Sonderglas: ☐ja ☐nein
Beschlag-/Profilfarbe:	
Bordüre: ☐ ja ☐ nein / Detailskizze beifügen	
Montage auf Duschwanne: ☐ ja	
Feinsteinzeug: ☐ ja 2-ter Mann ☐ ja	
Bodenebene Montage: ☐ ja	Fixmaß AK Glas: ☐ ja
	Fixmaß AK Profil: ☐ ja
Schwallschutz (Modellabhängig):	☐ ja ☐ nein*

* erhöhte Undichtigkeit möglich

Ich habe die genannten Produktinformationen zur Kenntnis genommen. Der Aufmaßnehmer hat mich über die Dichtigkeit der Duschabtrennung aufgeklärt / informiert.

Unterschrift Aufmaßnehmer

Unterschrift Kunde

BITTE ABMESSUNGEN EINTRAGEN (in mm):

Winkel im Lot gemessen:
☐ ja ☐ nein
Mit Neigungsmesser gemessen:

☐ ja ☐ nein

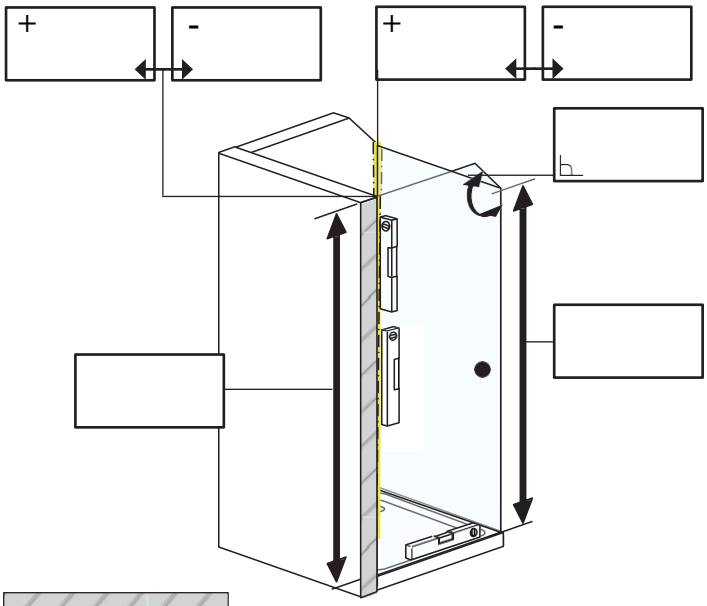

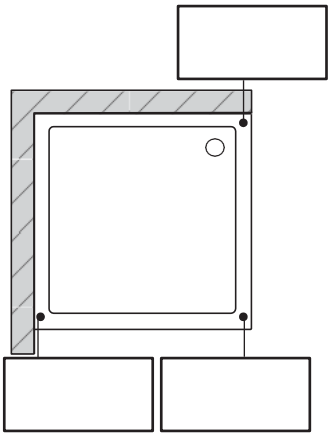

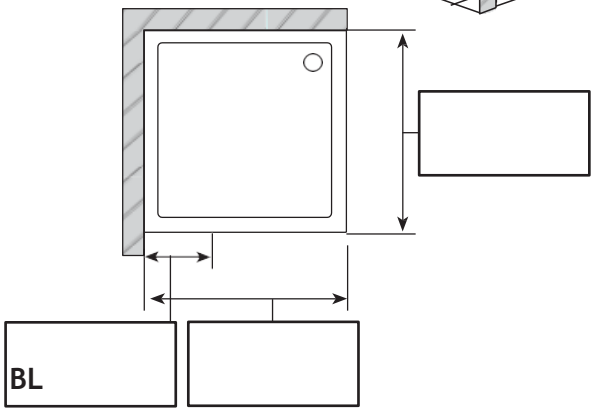

PUK Duschkabinen GmbH | Justus-von-Liebig-Str. 7 | 12489 Berlin
Tel: 030 63927171 | Fax: 030 63927173
E-Mail: info@puk-duschkabinen.de | www.puk-duschkabinen.de