PUK DUSCHKABINEN

BADEWANNENAUFSATZ RECHTS

☐**ANFRAGE** ☐**BESTELLUNG**

Firma:
Datum:
KD-Nr.:
Aufmaßnehmer:
Aufmaßnehmer Mobil-Nr.:
Kommission:
Montageservice: ☐ja ☐nein
Bemerkung:

Informationen zum Produkt

Serie:	Modell:
Glas:	Sonderglas: ☐ja ☐nein
Beschlag-/Profilfarbe:	
Bordüre: ☐ ja ☐ nein / Detailskizze beifügen	
2-ter Mann ☐ ja	
Feinsteinzeug: ☐ ja	

Ich habe die genannten Produktinformationen zur Kenntnis genommen. Der Aufmaßnehmer hat mich über die Dichtigkeit der Duschabtrennung aufgeklärt / informiert.

Unterschrift Aufmaßnehmer

Unterschrift Kunde

BITTE ABMESSUNGEN EINTRAGEN (in mm):

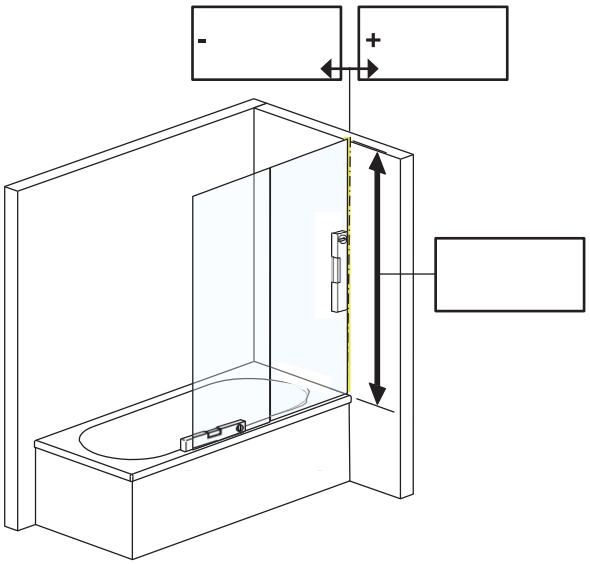

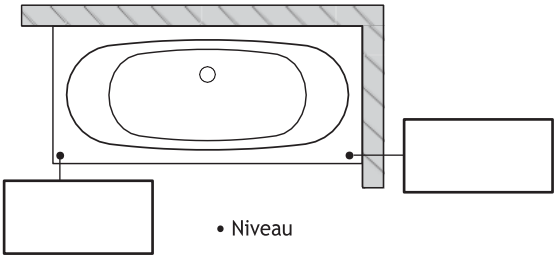

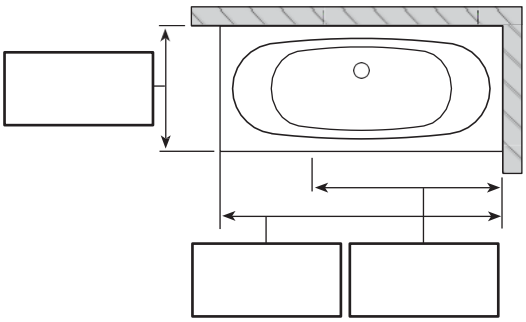

PUK Duschkabinen GmbH | Justus-von-Liebig-Str. 7 | 12489 Berlin
Tel: 030 63927171 | Fax: 030 63927173
E-Mail: info@puk-duschkabinen.de | www.puk-duschkabinen.de