PUK DUSCHKABINEN

**U-KABINE MIT VERK: SW AN BW RECHTS**

Auf Bw ☐ Neben Bw ☐

☐**ANFRAGE** ☐**BESTELLUNG**

| |
|---|
| Firma: |
| Datum: |
| KD-Nr.: |
| Aufmaßnehmer: |
| Aufmaßnehmer Mobil-Nr.: |
| Kommission: |
| Montageservice: ☐ja ☐nein |
| Bemerkung: |

Informationen zum Produkt

| | |
|---|---|
| ☐1-türig ☐2-türig | |
| Anschlag Tür: ☐links ☐rechts | |
| Serie: | Modell: |
| Glas: | Sonderglas: ☐ja ☐nein |
| Beschlag-/Profilfarbe: | |
| Bordüre: ☐ ja ☐ nein / Detailskizze beifügen | |
| Montage auf Duschwanne: ☐ ja | |
| Feinsteinzeug: ☐ ja | 2-ter Mann ☐ ja |
| Bodenebene Montage: ☐ ja | Fixmaß AK Glas: ☐ ja |
| | Fixmaß AK Profil: ☐ ja |
| Schwallschutz (Modellabhängig): | ☐ ja ☐ nein* |

* erhöhte Undichtigkeit möglich

Ich habe die genannten Produktinformationen zur Kenntnis genommen. Der Aufmaßnehmer hat mich über die Dichtigkeit der Duschabtrennung aufgeklärt / informiert.

Unterschrift Aufmaßnehmer

Unterschrift Kunde

## BITTE ABMESSUNGEN EINTRAGEN (in mm):

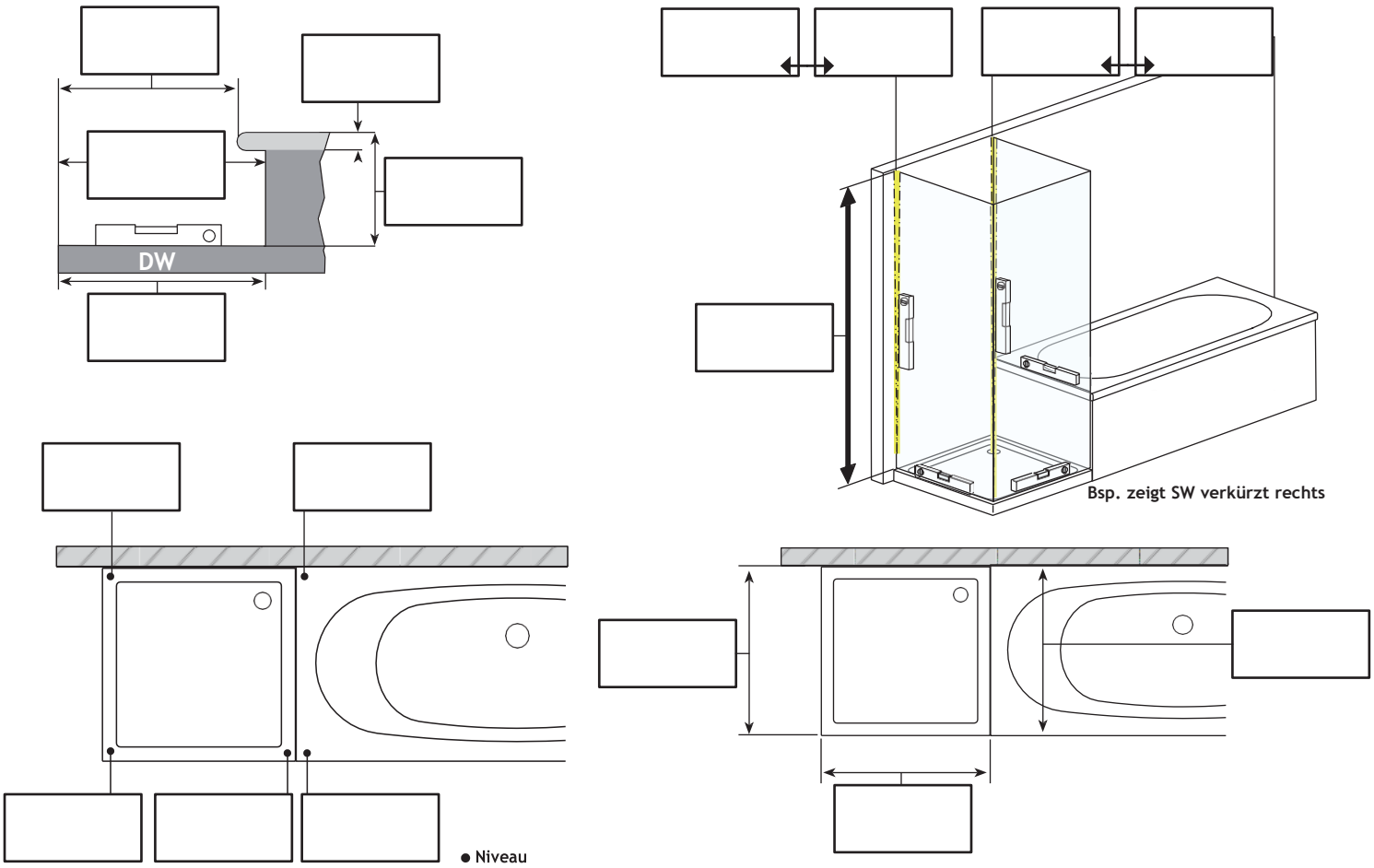


PUK Duschkabinen GmbH | Justus-von-Liebig-Str. 7 | 12489 Berlin
Tel: 030 63927171 | Fax: 030 63927173
E-Mail: info@puk-duschkabinen.de | www.puk-duschkabinen.de