P|U|K
DUSCHKABINEN

VISPA

1GEW2+1F+SW(1)

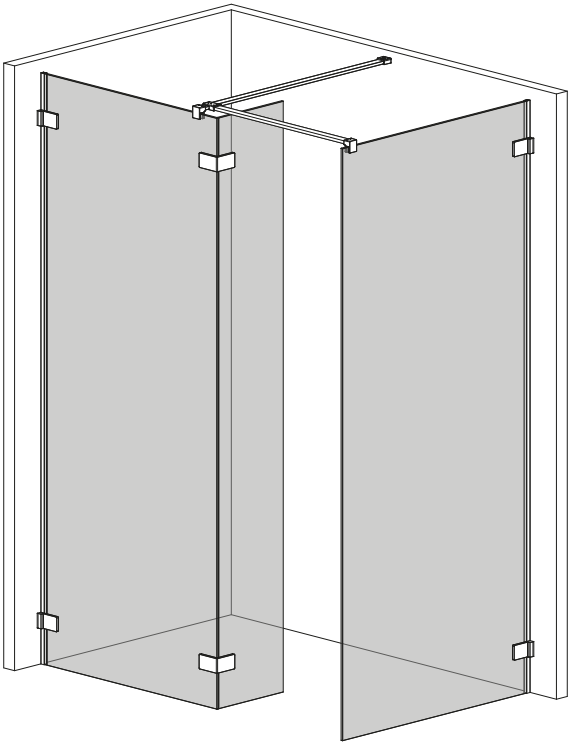

(D) Die Montageanleitung stellt die linke Variante der Dusche dar

(GB) Assembling instruction shows installation of left-side version

011-200304200v01

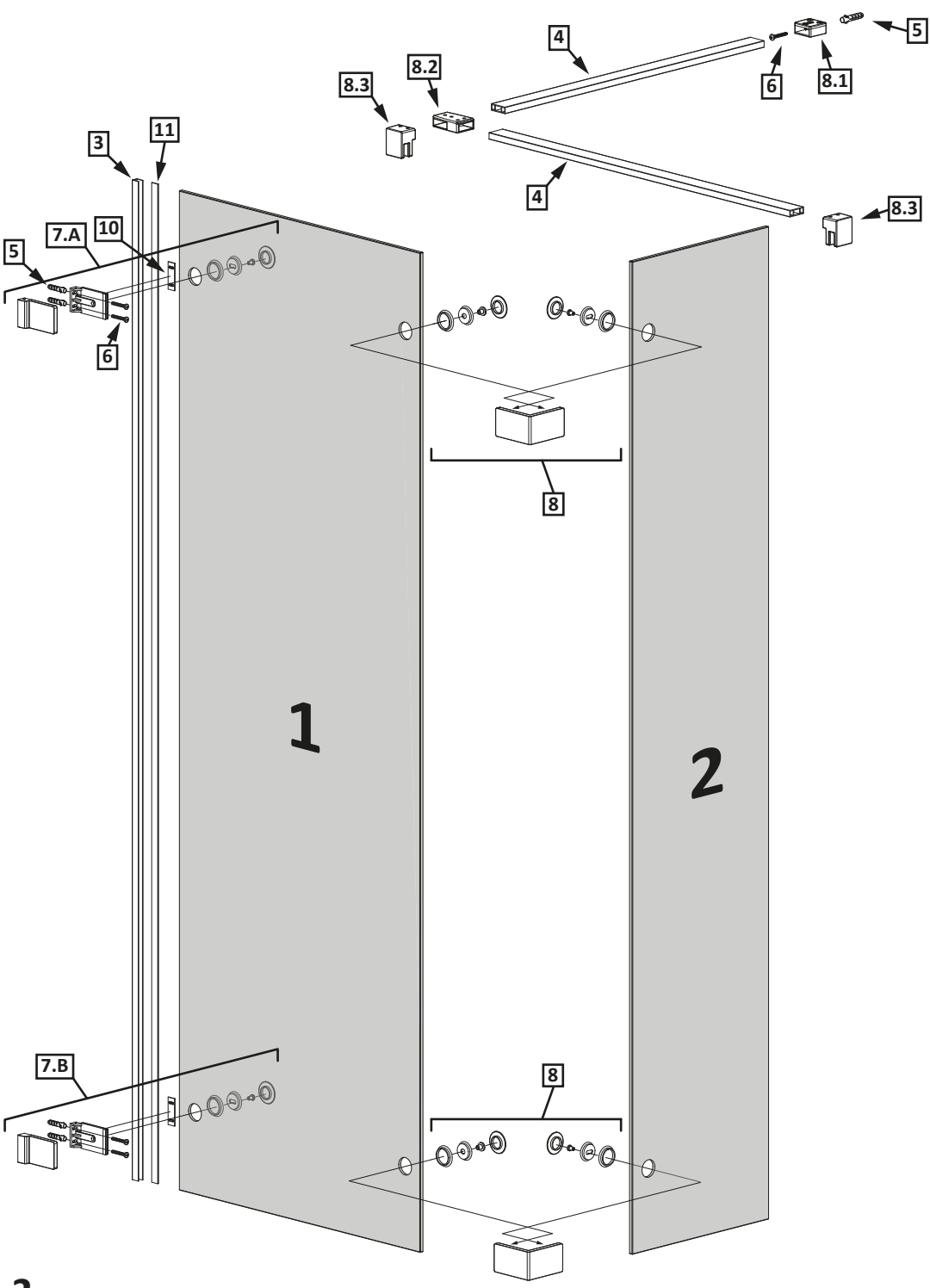
4
5
8.3
8.2
6
8.1
3
11
4
8.3
7.A
10
5
6
8
1
2
7.B
8

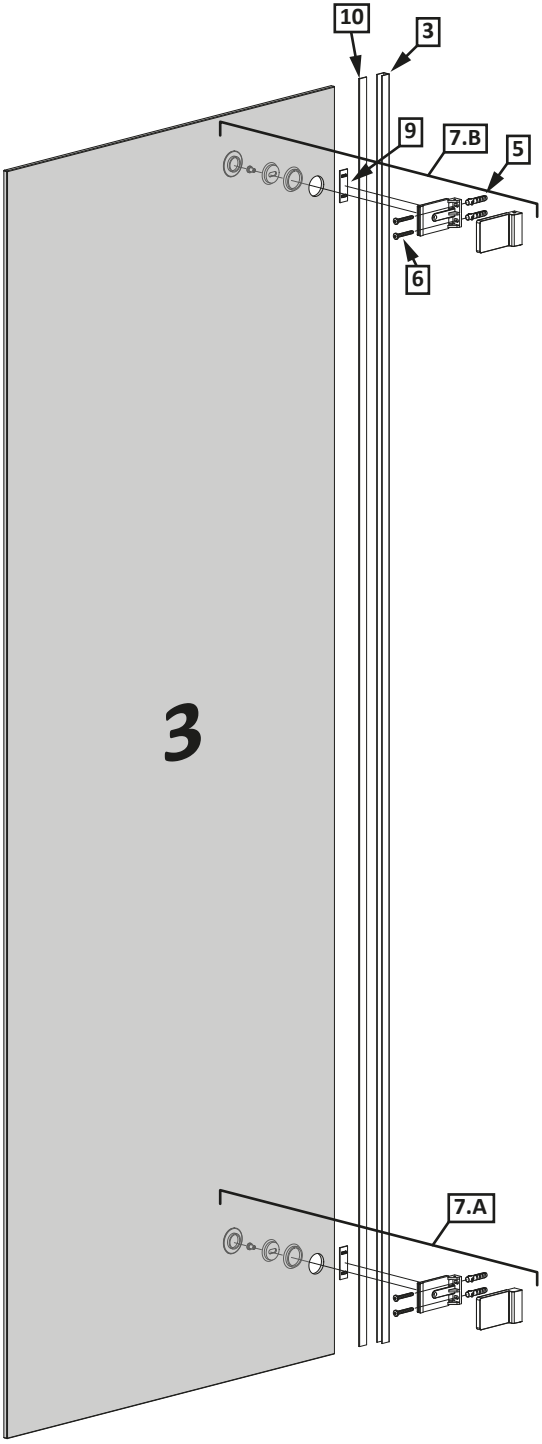
10
3
9
7.B
5
6
3
7.A

No. Nr	Bezeichnung Mark	Stück Pcs.
1. 2. 3.	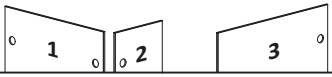	1 1 1
4.		2
5.		1
6.	ϕ8 DIN 7981	9
7.	5x40 DIN 7991	9
8.A 8.B	8.A 8.B	2 2
9.		2
10.1 10.2 10.3	10.1 10.2 10.3	1 1 2
11.		4
12.	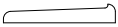	2
13.		4
14.		1
15.		4
16 .	PUK DUSCHKABINEN	1

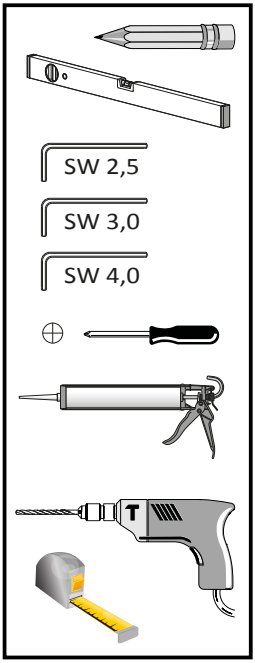

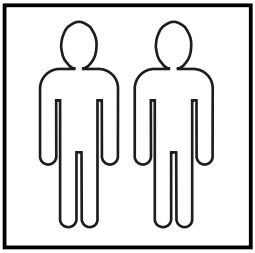

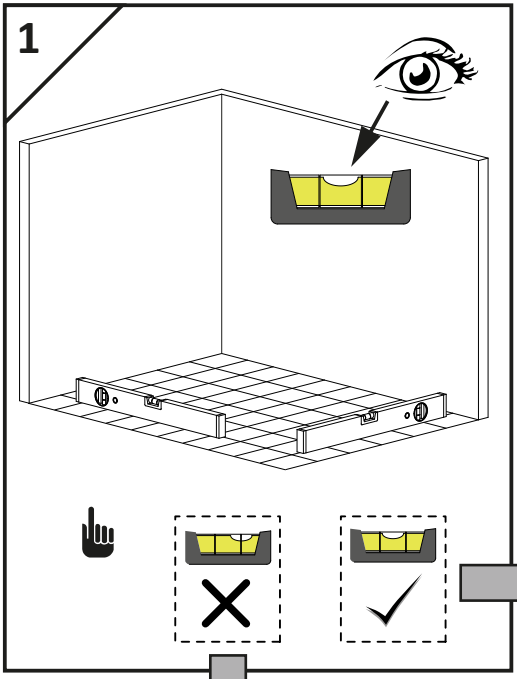
1

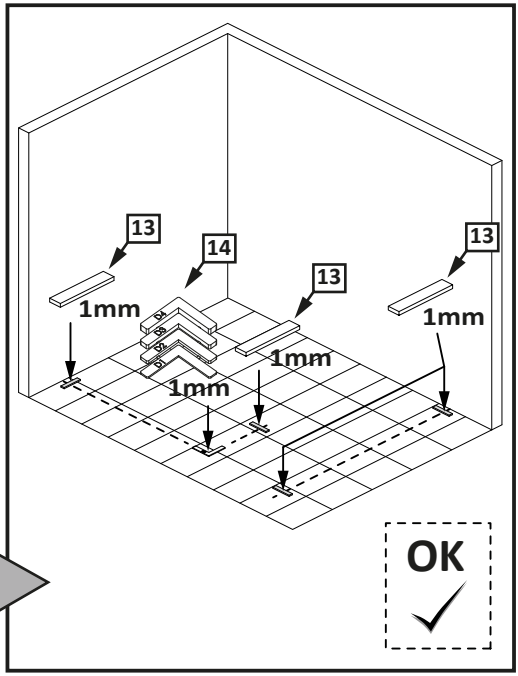
13
14
13
13
1mm
1mm
1mm
1mm
OK

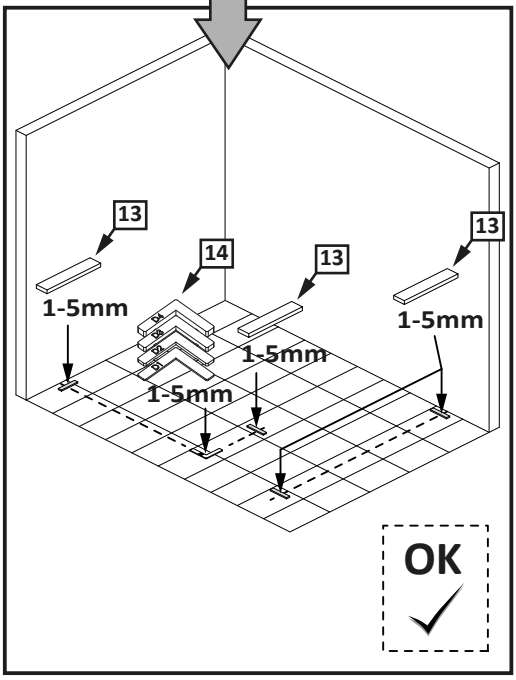
13
14
13
13
1-5mm
1-5mm
1-5mm
1-5mm
OK

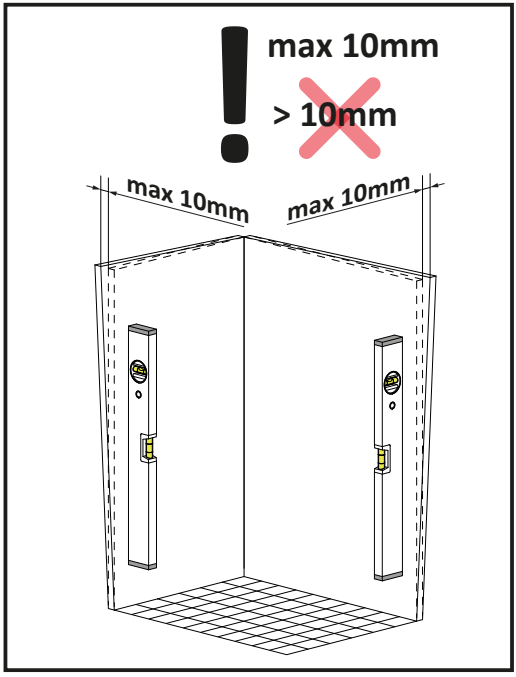
max 10mm
> 10mm
max 10mm
max 10mm

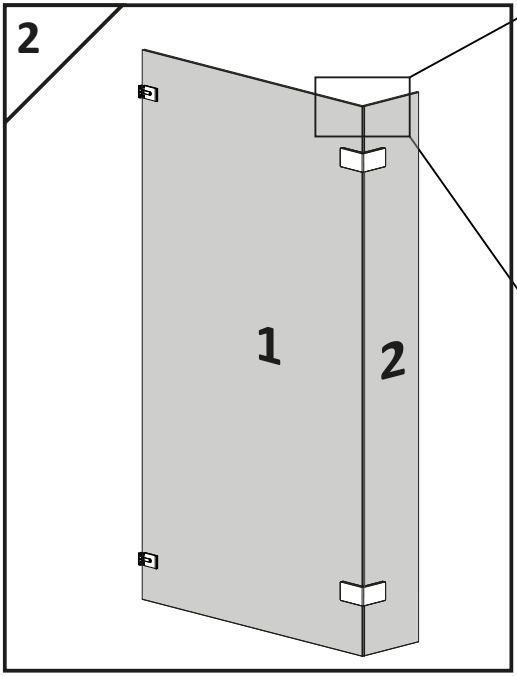
2
1
2

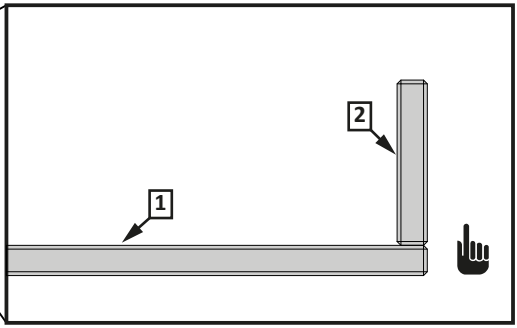
2
1

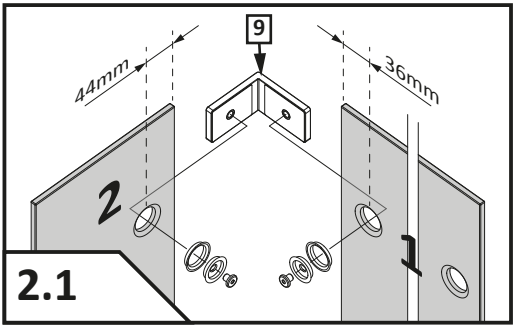
9
44mm
36mm
2
1
2.1

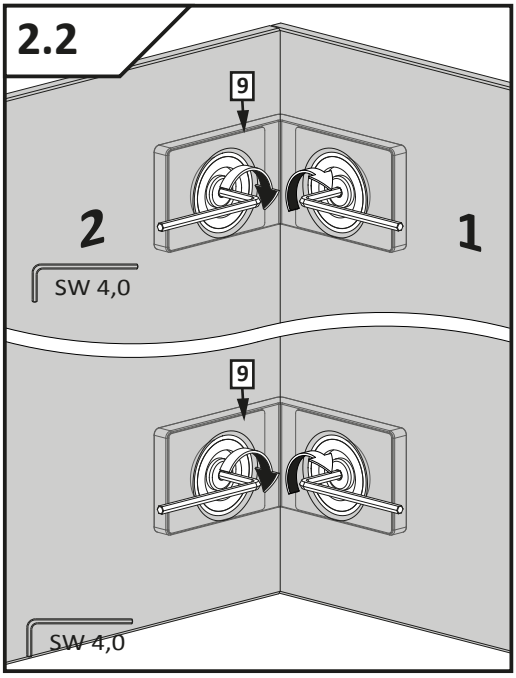
2.2
9
2
1
SW 4,0
9
SW 4,0

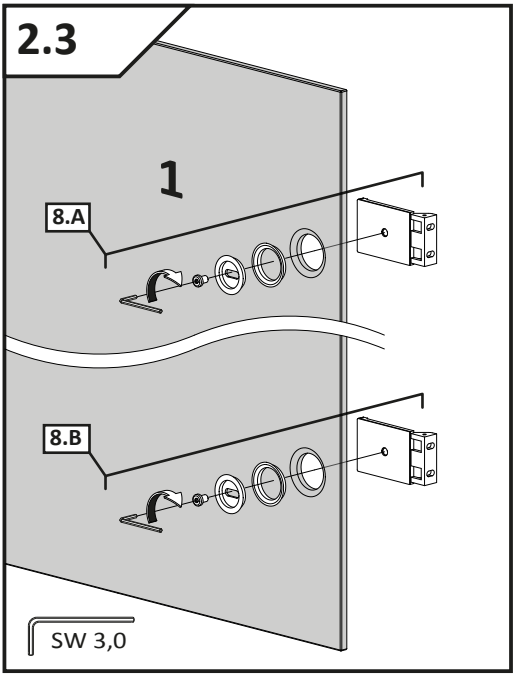
2.3
1
8.A
8.B
SW 3,0

3

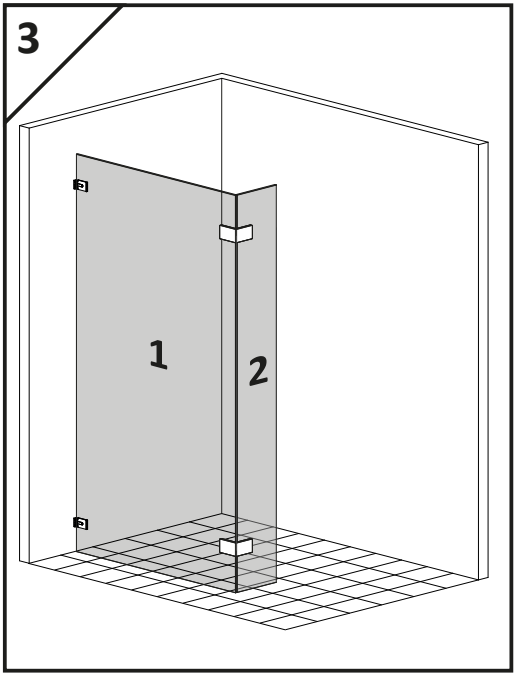

3.1

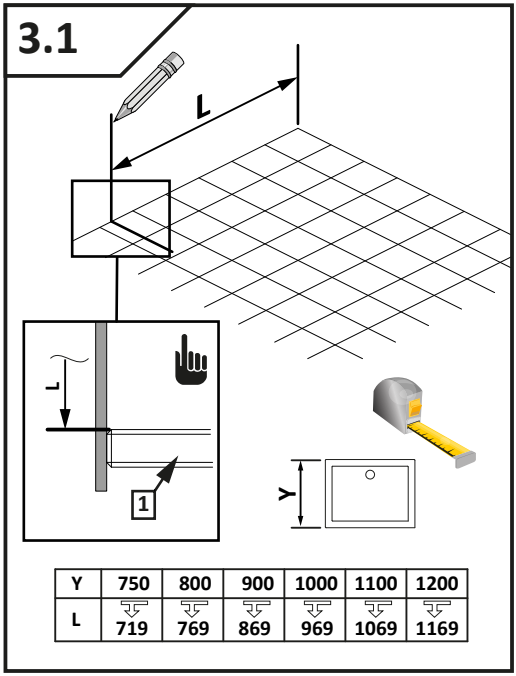

Y	750	800	900	1000	1100	1200
L	719	769	869	969	1069	1169

3.2

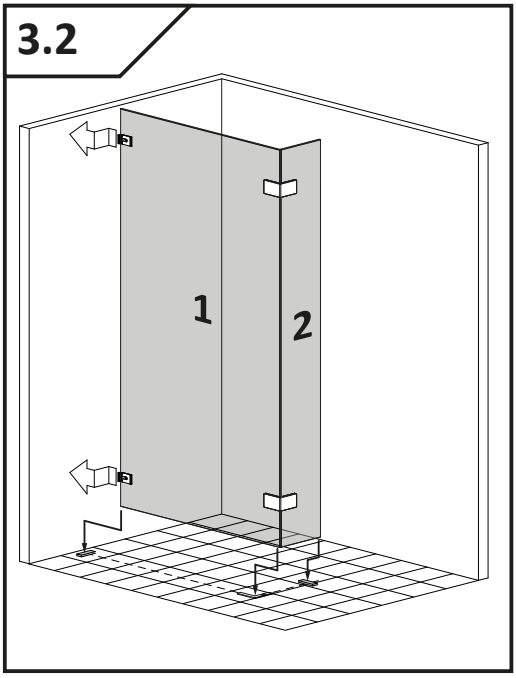

3.3

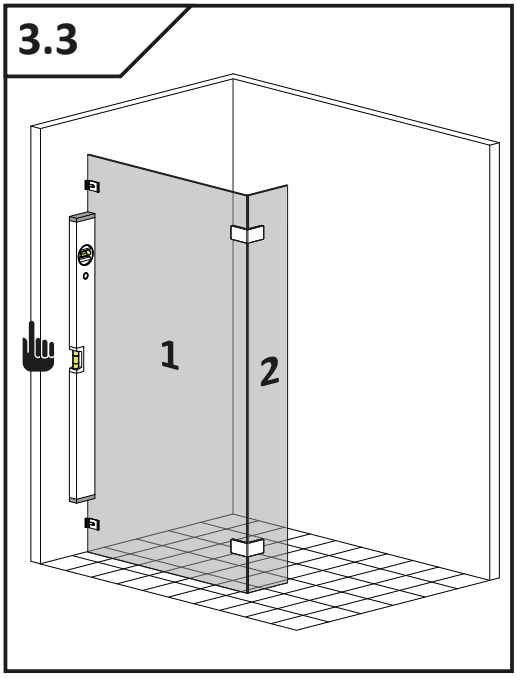

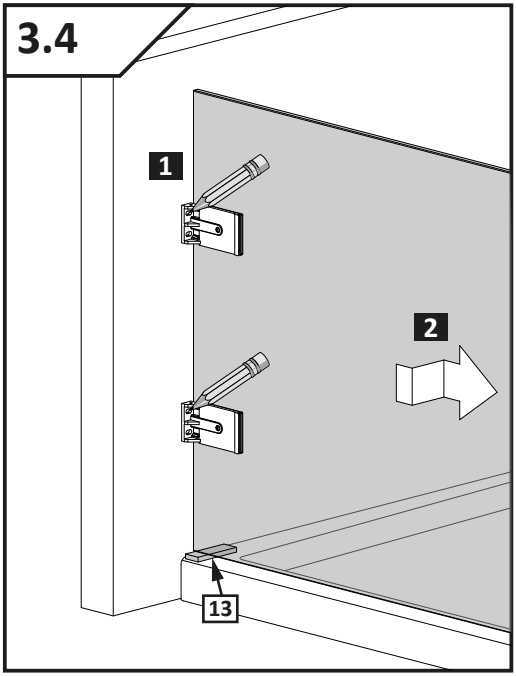
3.4
1
2
13

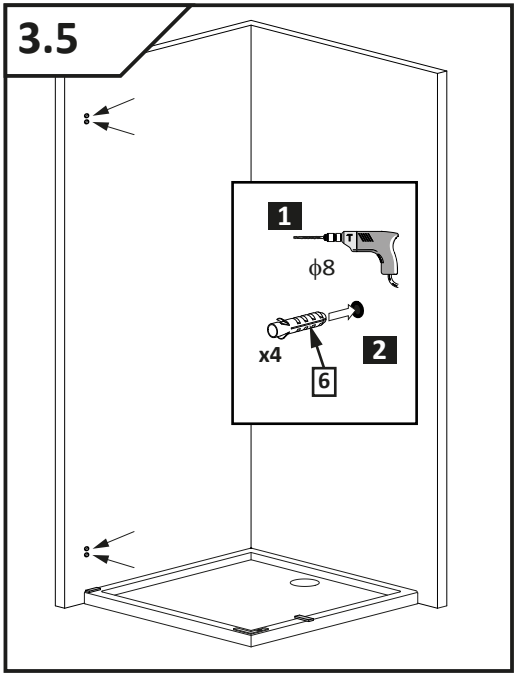
3.5
1
ϕ8
x4
2
6

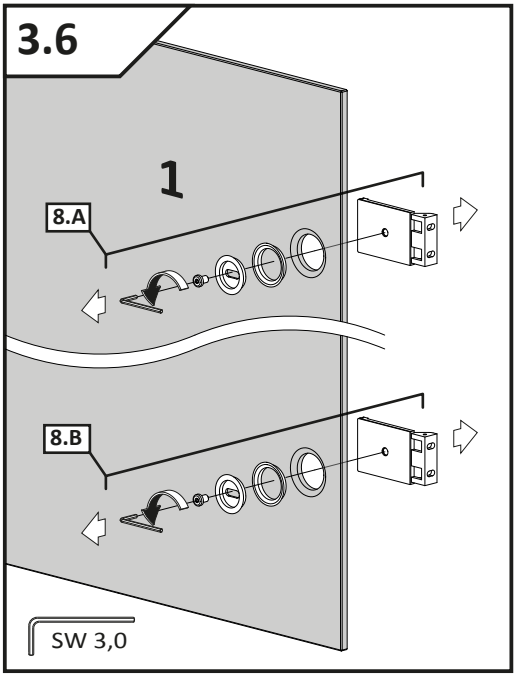
3.6
1
8.A
8.B
SW 3,0

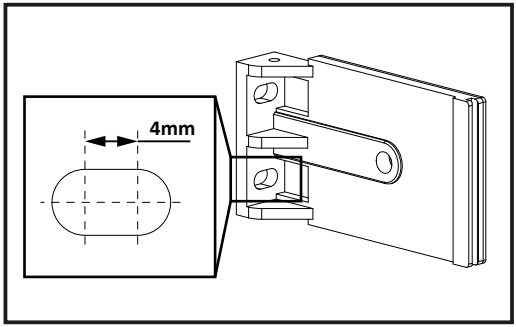
4mm

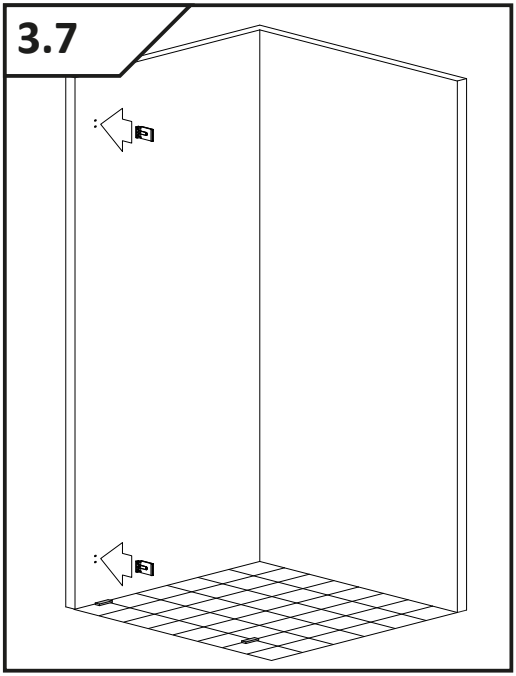
3.7
5
5

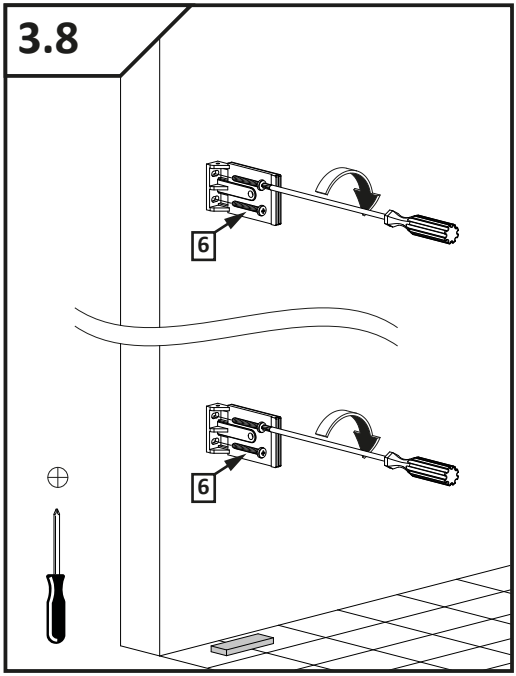
3.8
6
6

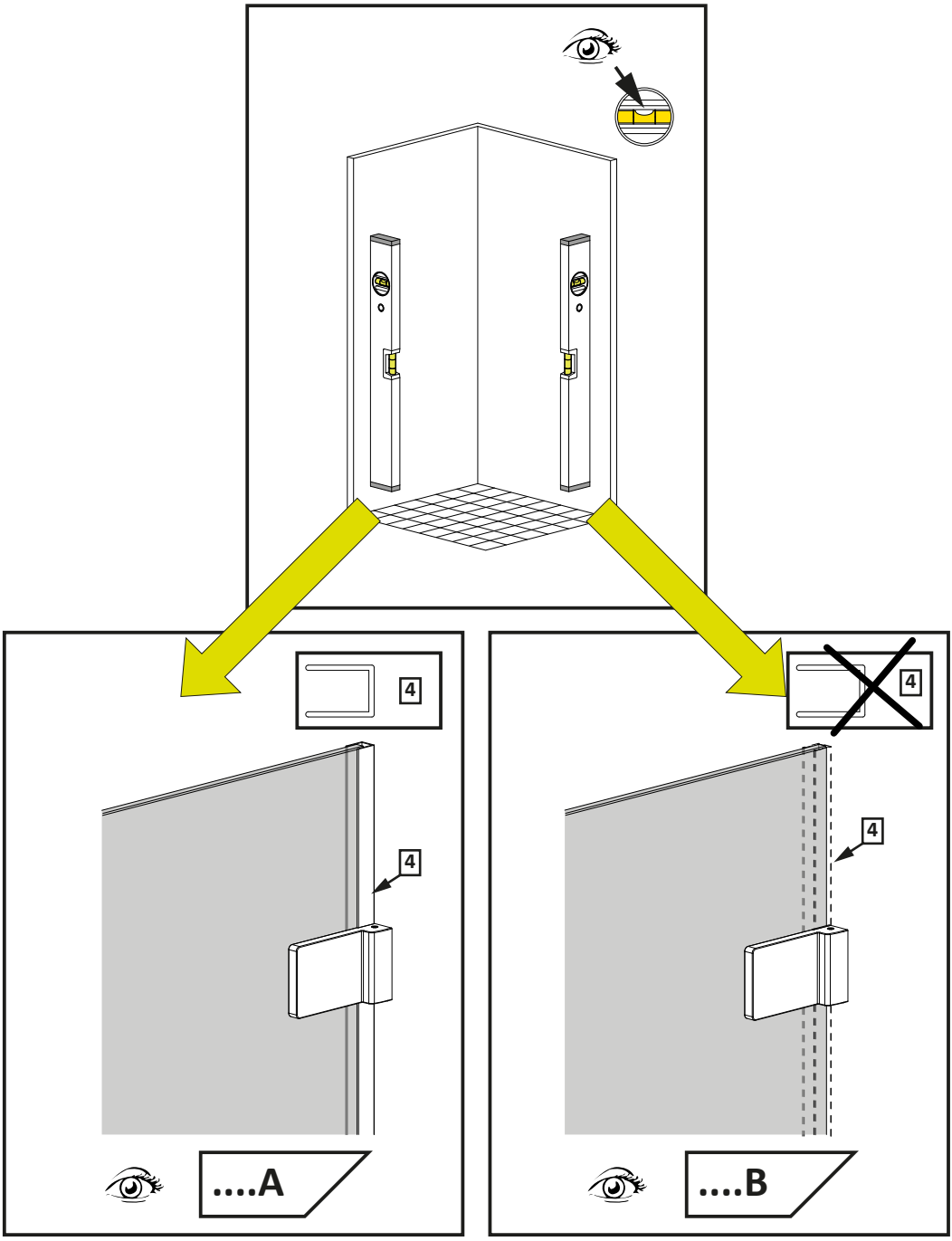
4
4
....A
4
4
....B

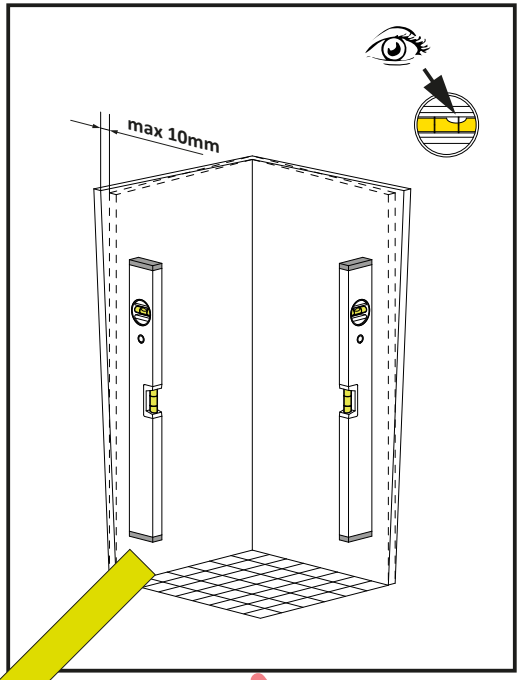
max 10mm

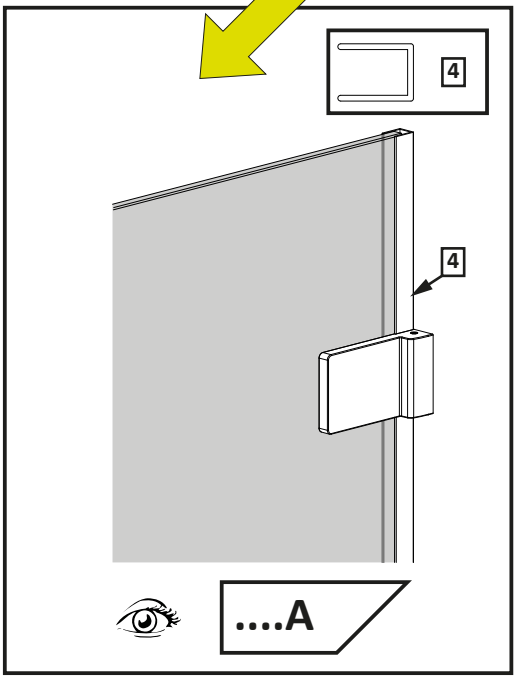
4
4
....A

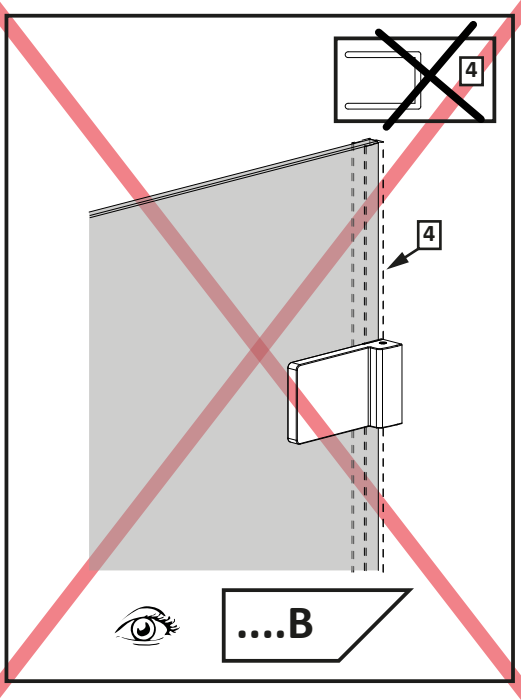
4
4
....B

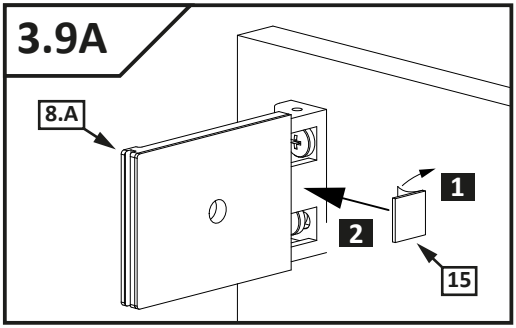
3.9A
8.A
1
2
15

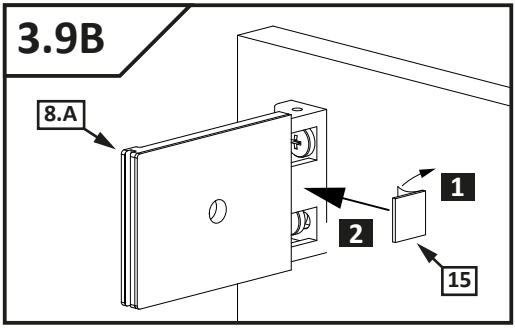
3.9B
8.A
1
2
15

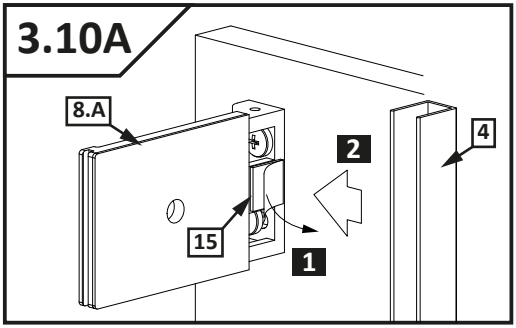
3.10A
8.A
2
4
15
1

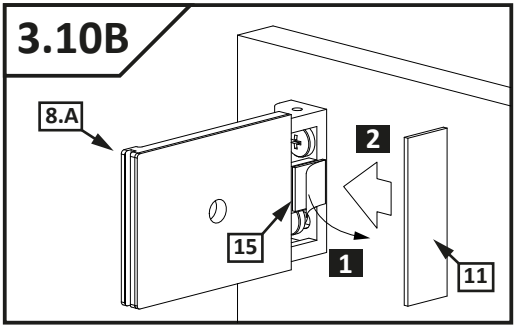
3.10B
8.A
2
15
1
11

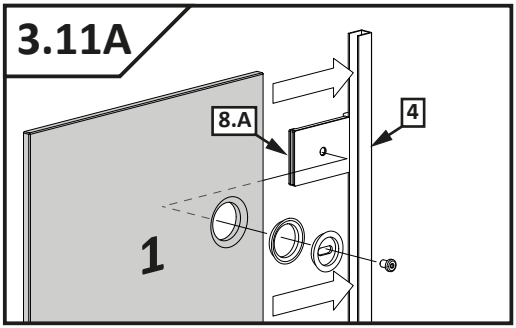
3.11A
8.A
4
1

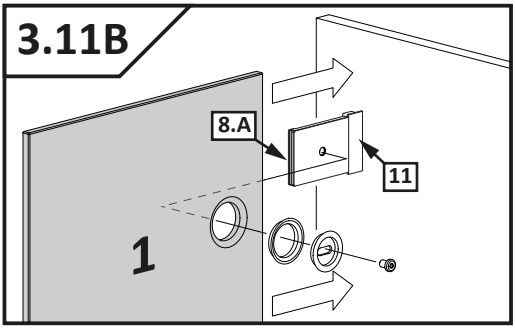
3.11B
8.A
11
1

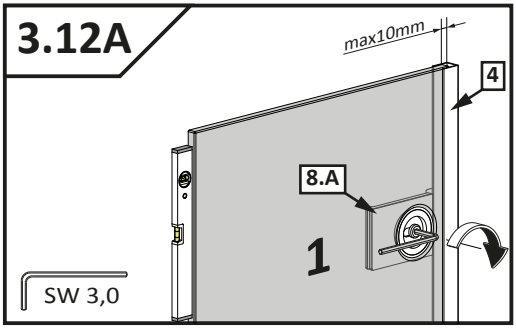
3.12A
max10mm
4
8.A
1
SW 3,0

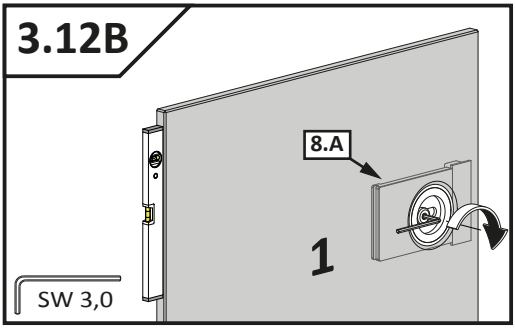
3.12B
8.A
1
SW 3,0

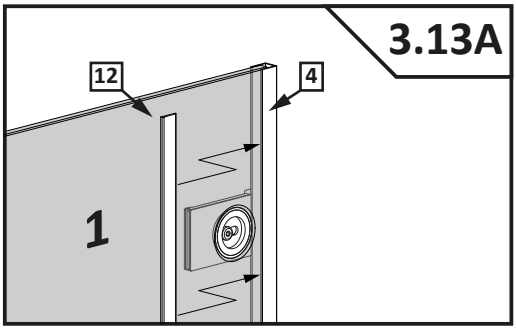
3.13A
12
4
1

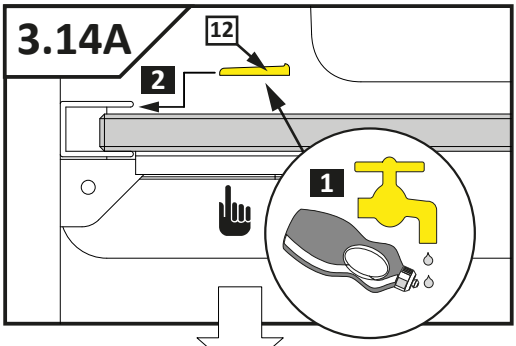
3.14A
12
2
1

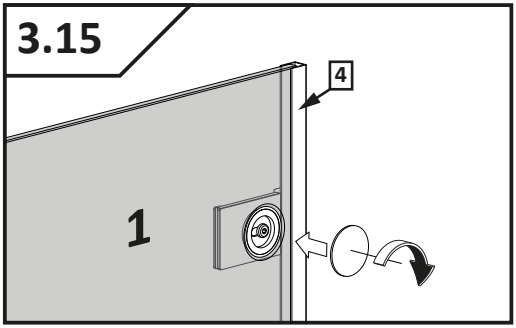
3.15
4
1

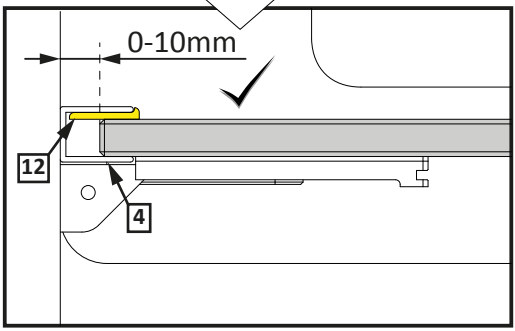
0-10mm
12
4

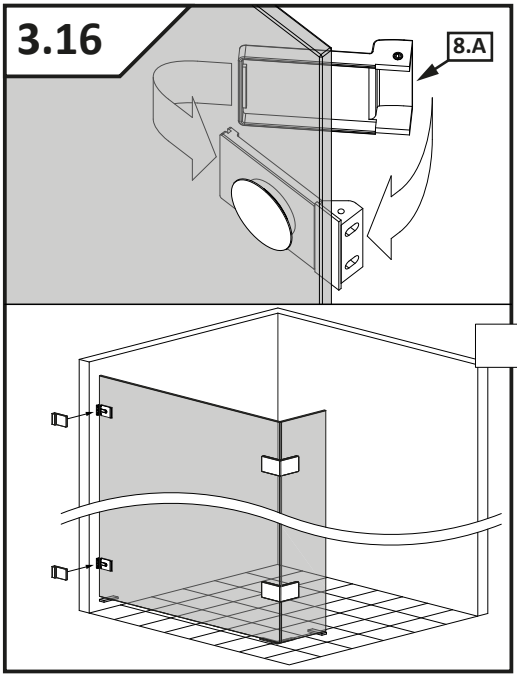
3.16
8.A

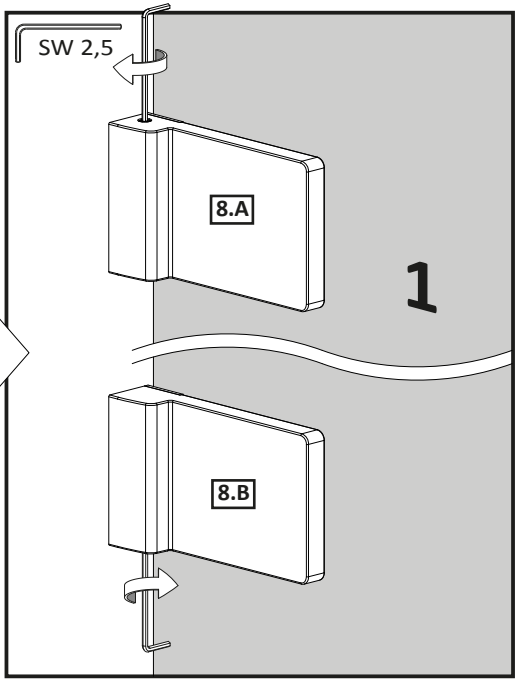
SW 2,5
8.A
1
8.B

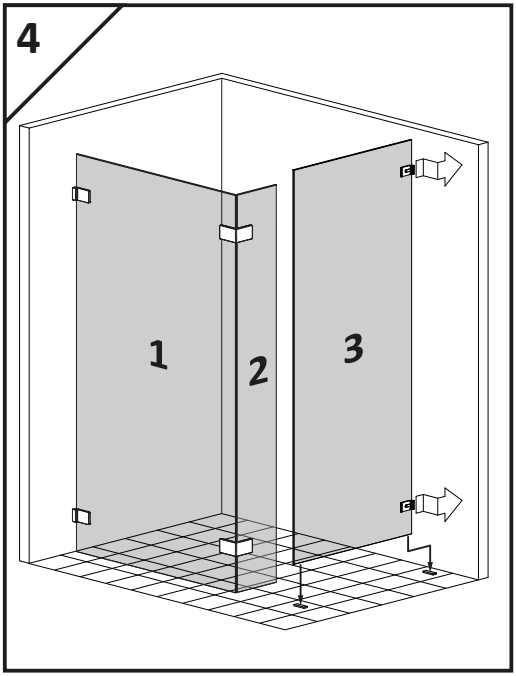
4
1
2
3

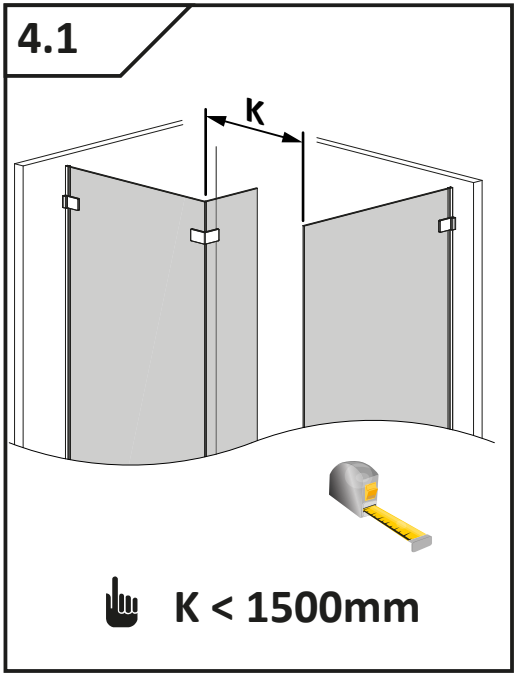
4.1
K
K < 1500mm

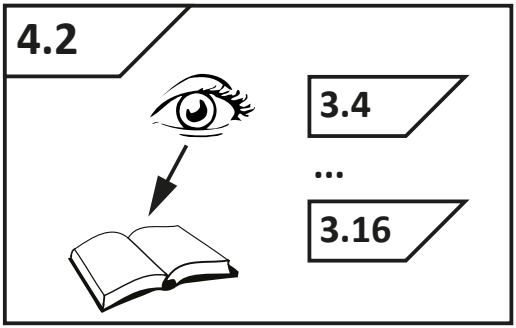
4.2
3.4
...
3.16

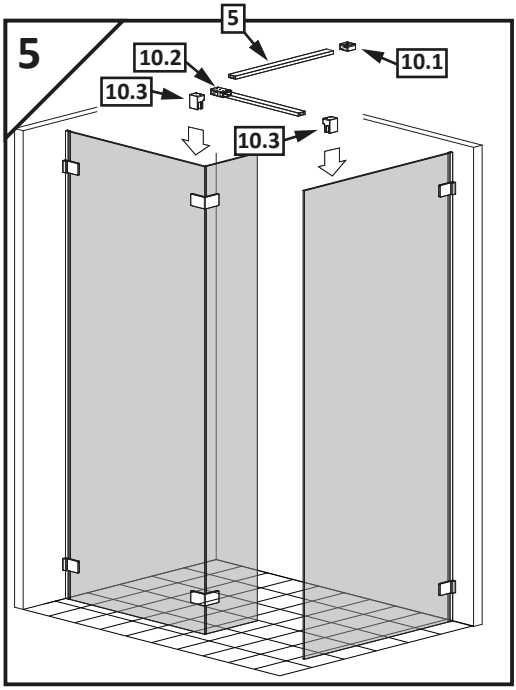
5
5
10.2
10.1
10.3
10.3

PUK Duschkabinen GmbH, Justus-von-Liebig-Str. 7, 12489 Berlin
Tel: 030 63927171, Fax: 030 63927173, email: info@puk-duschkabinen.de, www.puk-duschkabinen.de

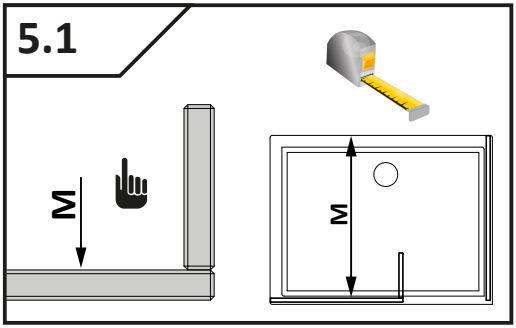
5.1
M
M

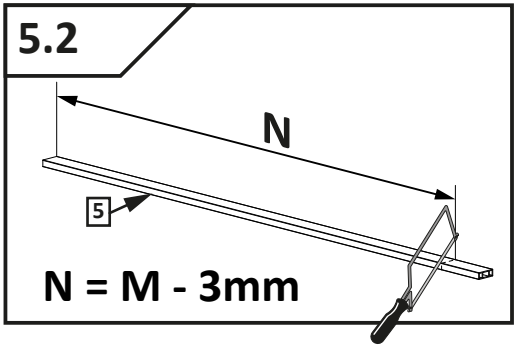
5.2
N
5
N = M - 3mm

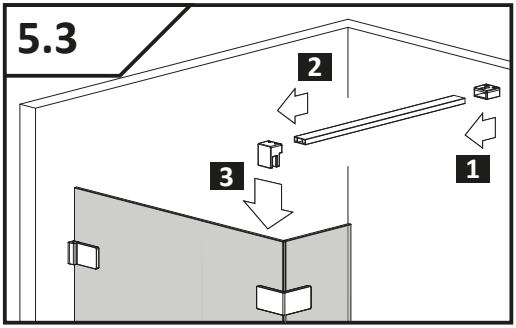
5.3
2
3
1

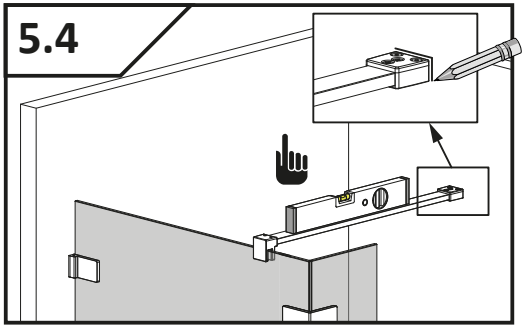
5.4

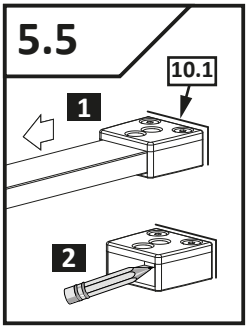
5.5
10.1
1
2

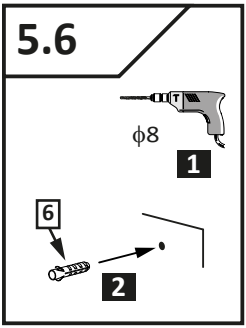
5.6
ϕ8
1
6
2

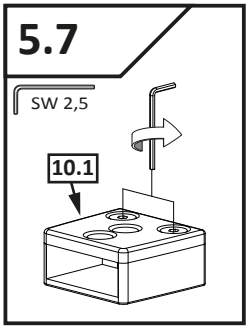
5.7
SW 2,5
10.1

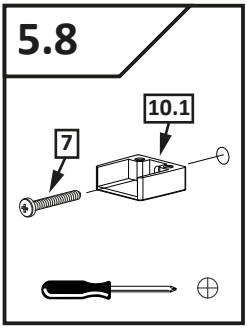
5.8
10.1
7

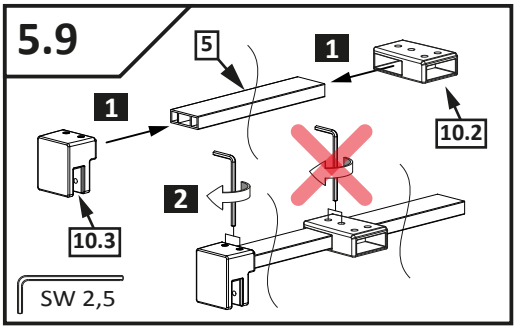
5.9
5
1
1
10.2
2
10.3
SW 2,5

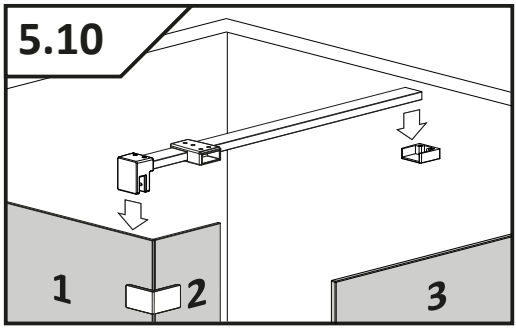
5.10
1
2
3

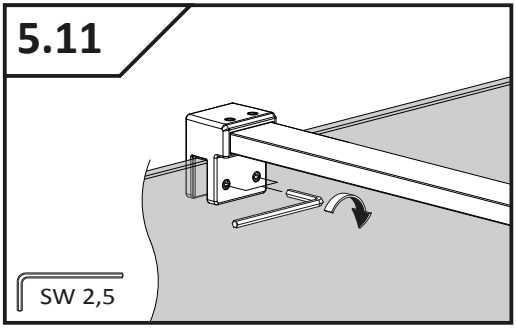
5.11
SW 2,5

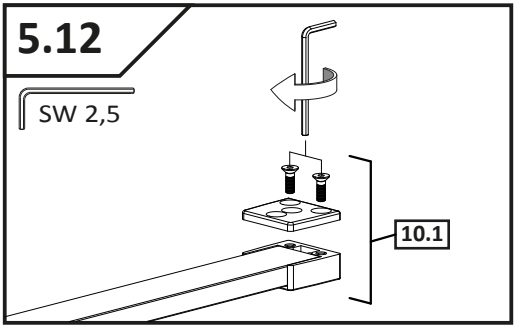
5.12
SW 2,5
10.1

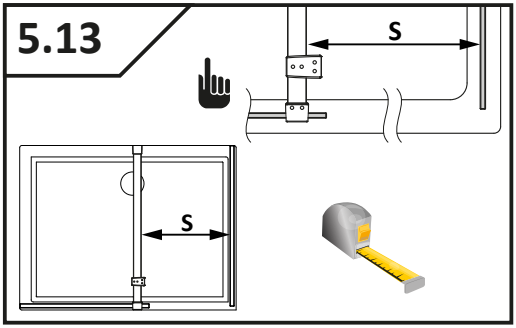
5.13
S
S

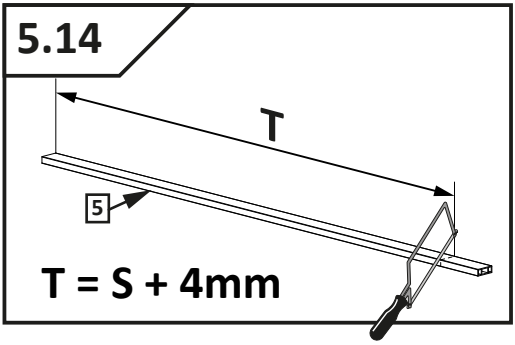
5.14
T
5
T = S + 4mm

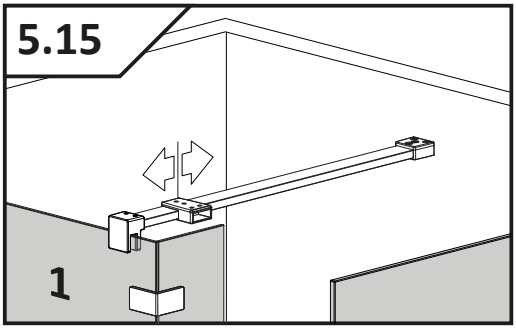
5.15
1

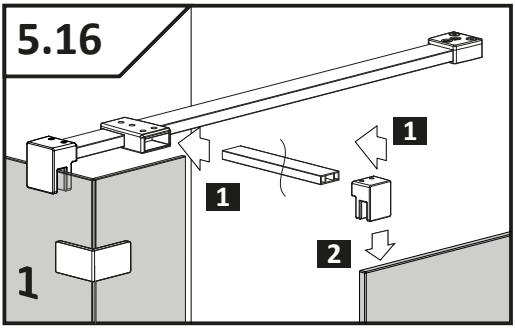
5.16
1
1
2
1

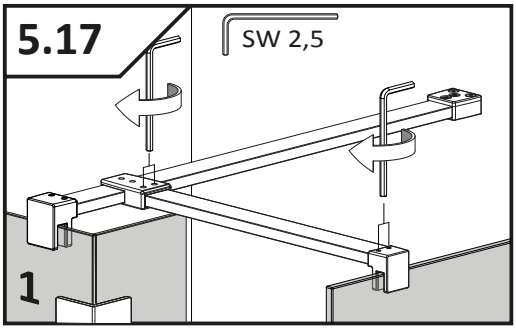
5.17
SW 2,5
1

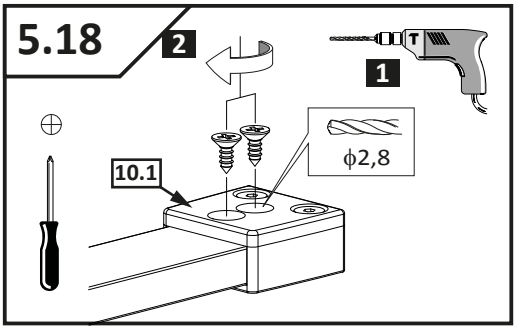
5.18
2
1
10.1
ϕ2,8

6

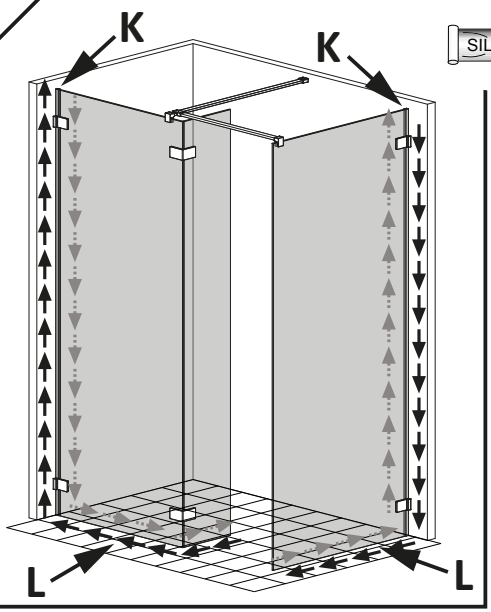
K
K
L
L

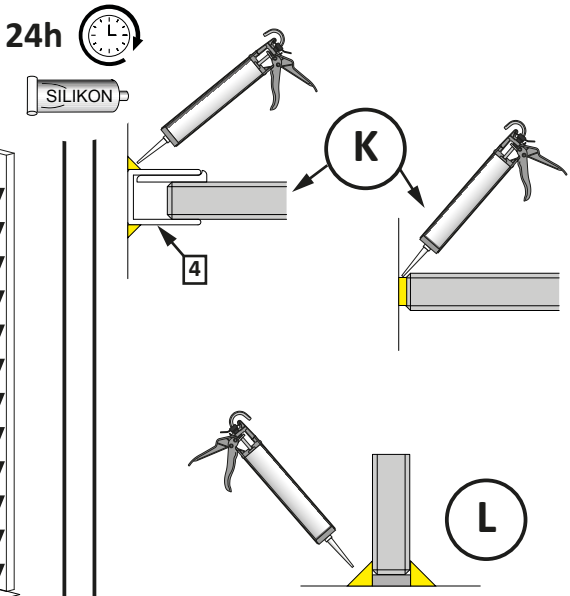
24h
SILIKON
K
4
L

7

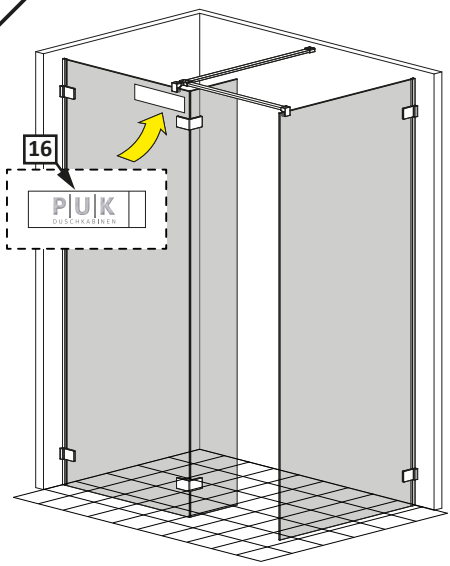
16
PUK
DUSCHKABINEN

7.1

PUK
DUSCHKABINEN
16

7.2

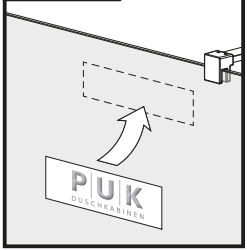
PUK
DUSCHKABINEN

7.3

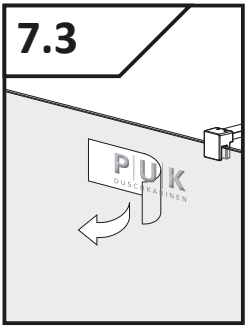
PUK
DUSCHKABINEN

7.4

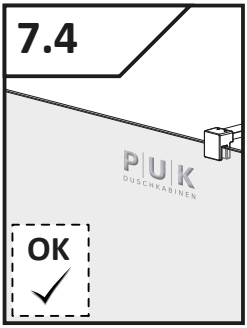
PUK
DUSCHKABINEN
OK